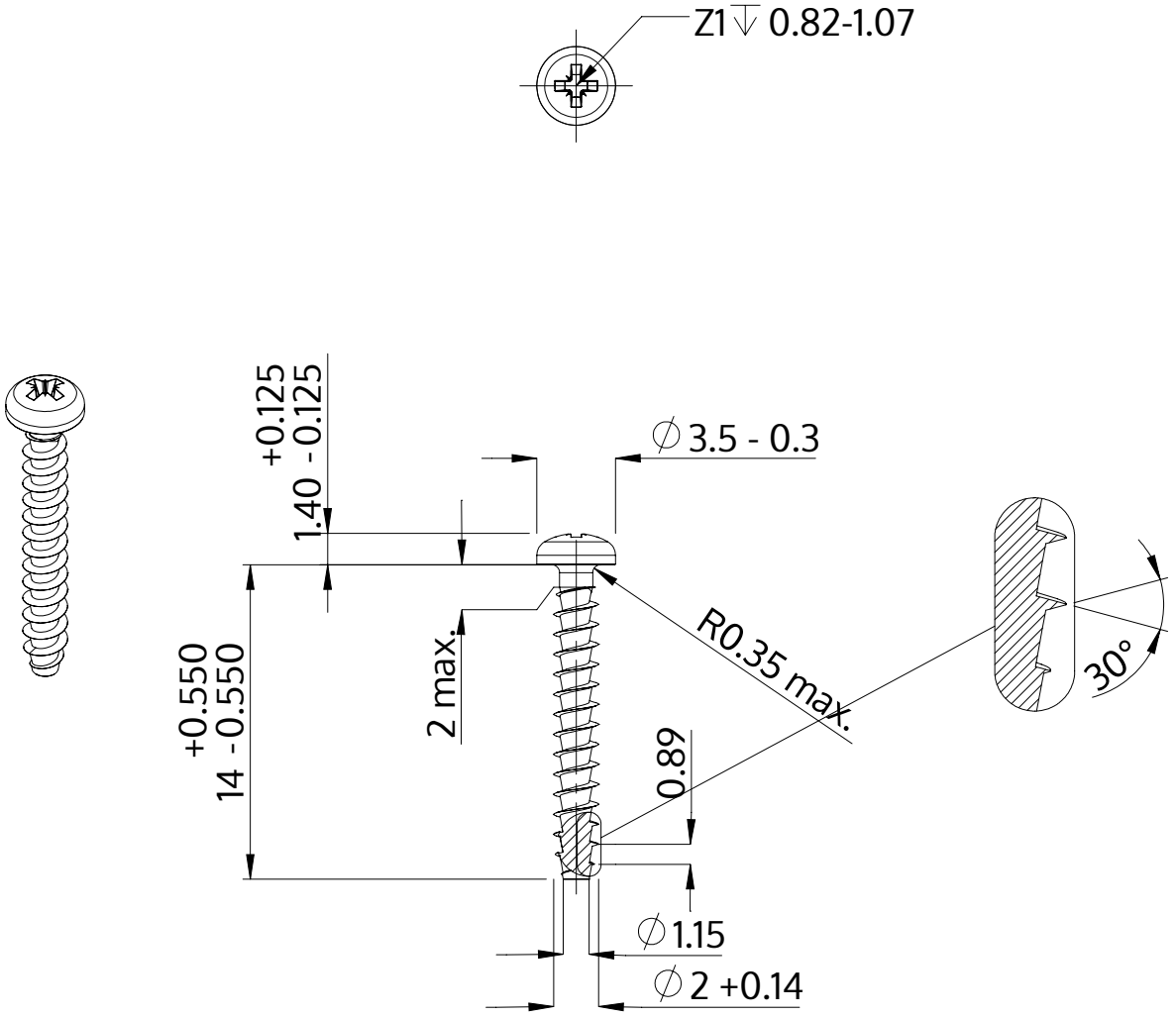

Descrizione	STP22A 2.0x14.0 - Z1
Materiale	acciaio inossidabile A2
Superficie	bianco-decapato e passivato
Peso	0.268 kg / 1000 pezzi

SCREWERK	**STP22A0200140E**	
Disegno metrico A4	Scala 3:1	2024-10