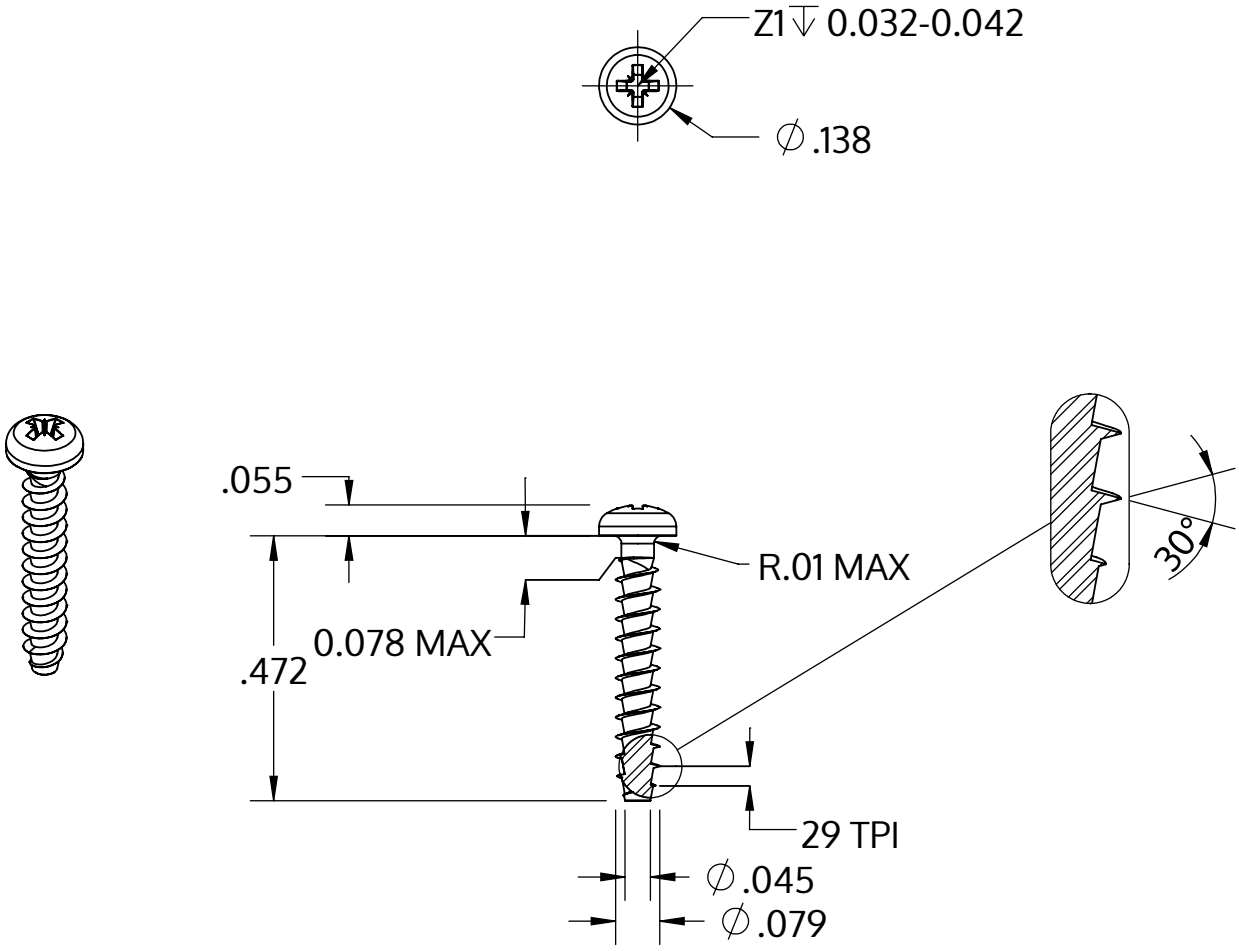

Metric size	M2 x 0.89 mm
US size (converted)	#1.5-29
	Tolerances [inch]
Length	+/- 0.021
Head diameter	+0 / -0.011
Head height	+/- 0.004
Thread diameter	+0.005 / -0

Beschrijving	STP22A 2.0x12.0 - Z1
Materiaal	veredeld staal
Oppervlak	verzinkt 5-7 µm, getempert, blauw / transparant gepassiveerd
Gewicht	0.239 kg / 1000 stuk

SCREWERK	**STP22A0200120S**	
_Zoll Zeichnung Größe A	Schaal 3:1	2024-05