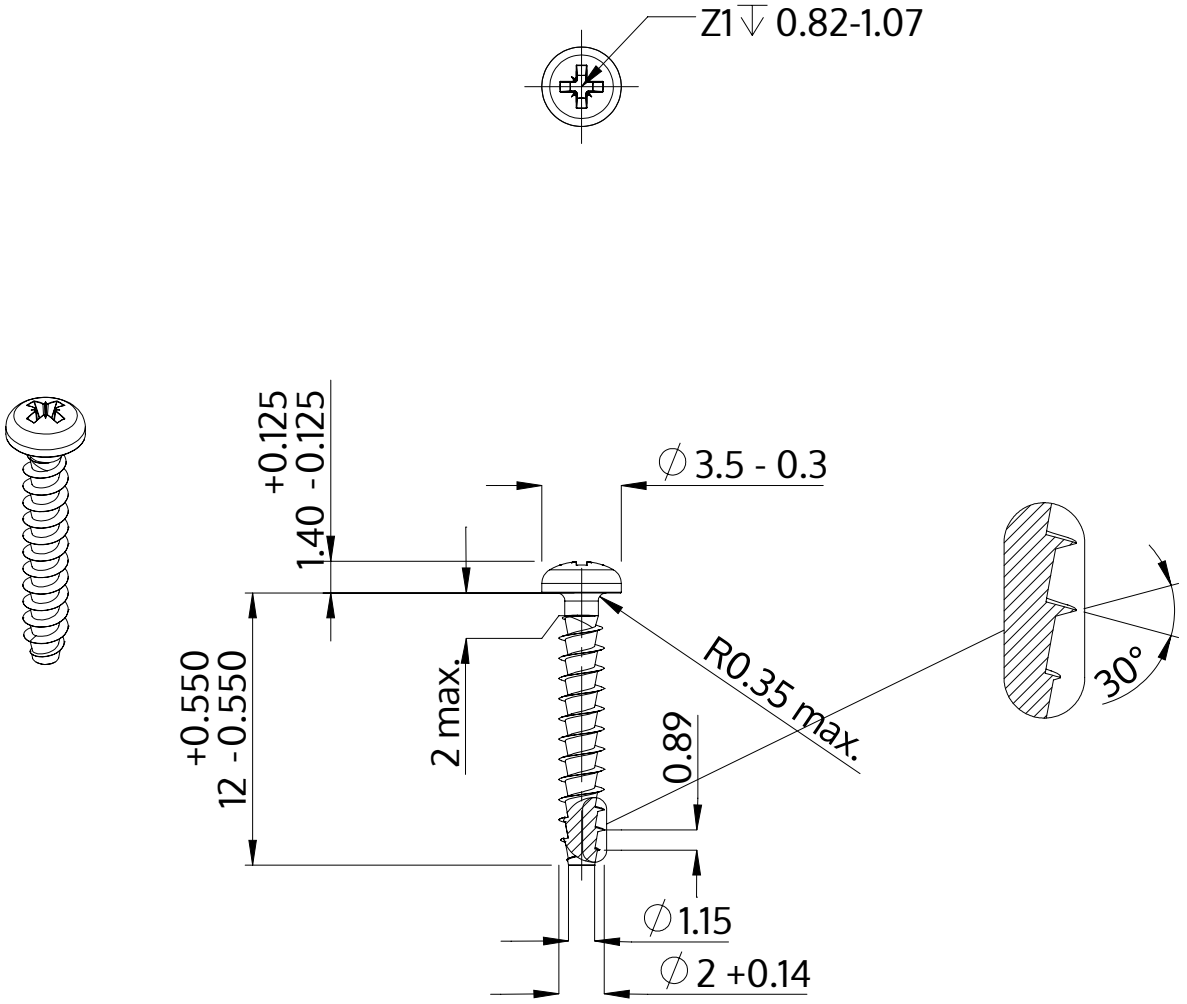

Beschrijving	STP22A 2.0x12.0 - Z1
Materiaal	roestvrij staal A2
Oppervlak	blank, geetst en gepassieveerd
Gewicht	0.239 kg / 1000 stuk

SCREWERK	**STP22A0200120E**	
Metrische tekening A4	Schaal 3:1	2024-10