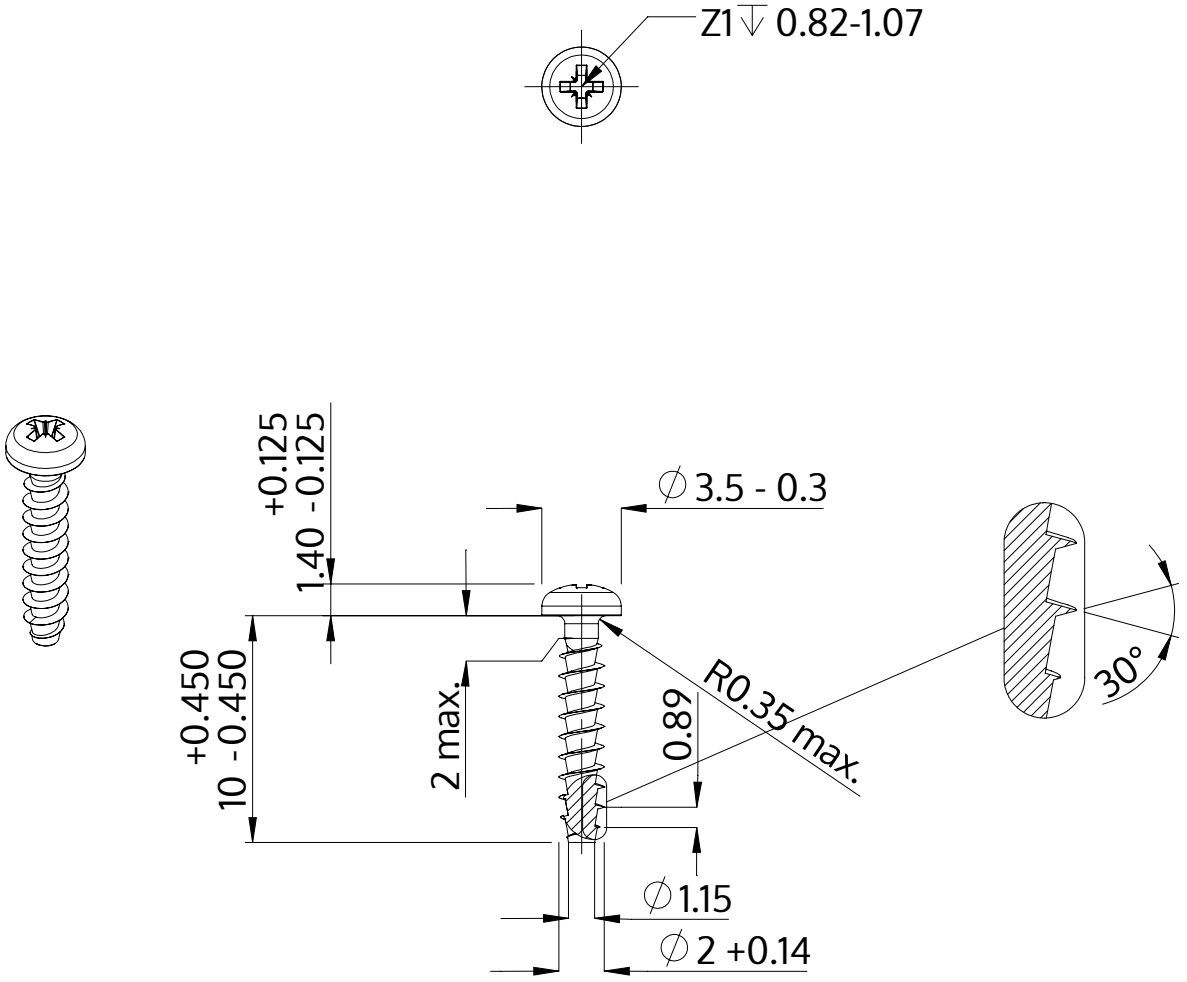

Descrizione	STP22A 2.0x10.0 - Z1
Materiale	acciaio, temprato
Superficie	zincato 5-7 micron, ricotto, blu / trasparente passivato
Peso	0.210 kg / 1000 pezzi

SCREWERK	**STP22A0200100S**	
Disegno metrico A4	Scala 3:1	2024-10