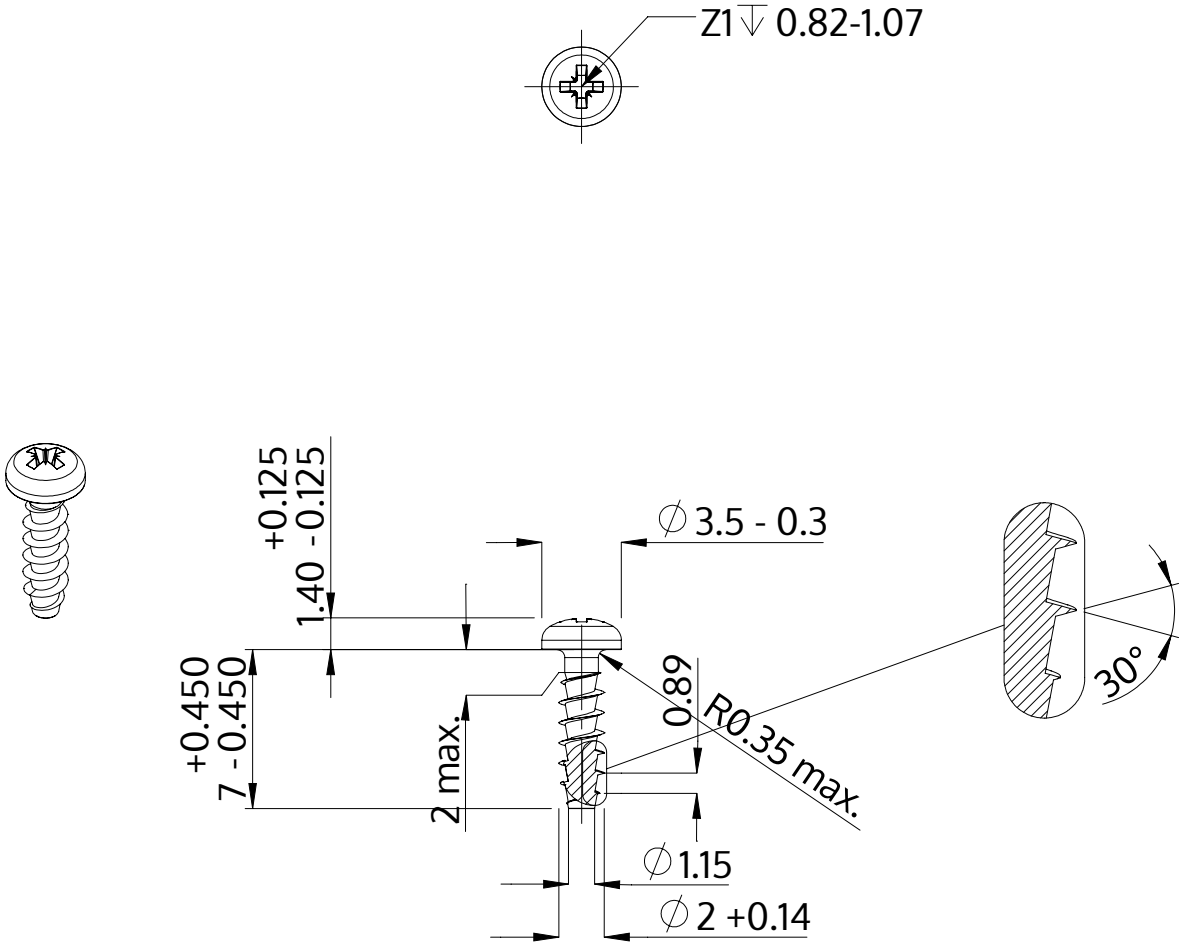

Descriere	STP22A 2.0x7.0 - Z1
Material	oţel inoxidabil A2
Exterior	neacoperit, murat și pasivat
Greutate	0.167 kg / 1000 unități

SCREWERK	**STP22A0200070E**	
Desen metric A4	Scalarea 3:1	2024-10