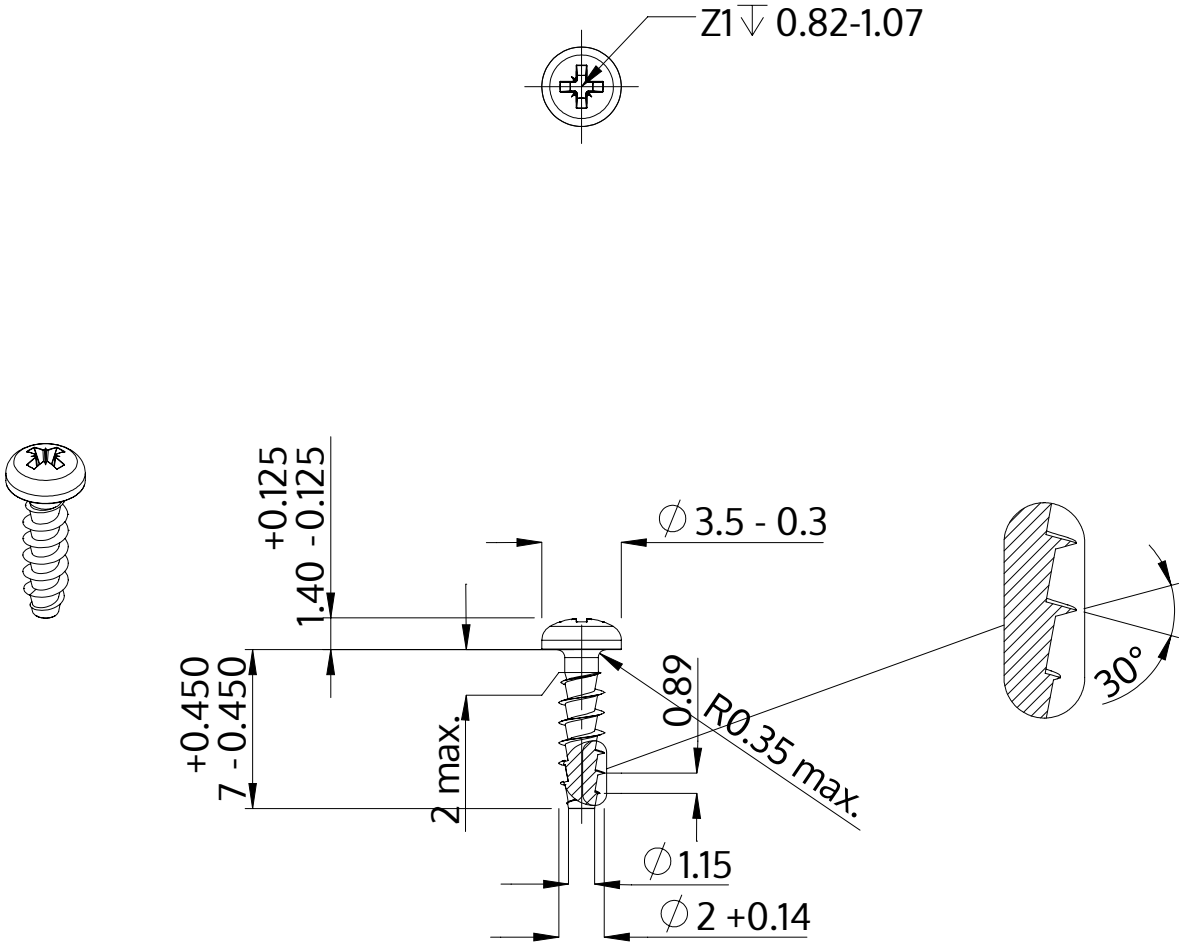

Popis	STP22A 2.0x7.0 - Z1
Materiál	Nerezová ocel A2
Povrch	holá, mořená a pásová ocel
Hmotnost	0.167 kg / 1000 Kus

SCREWERK	**STP22A0200070E**	
Metric výkres A4	Měřítko 3:1	2024-10