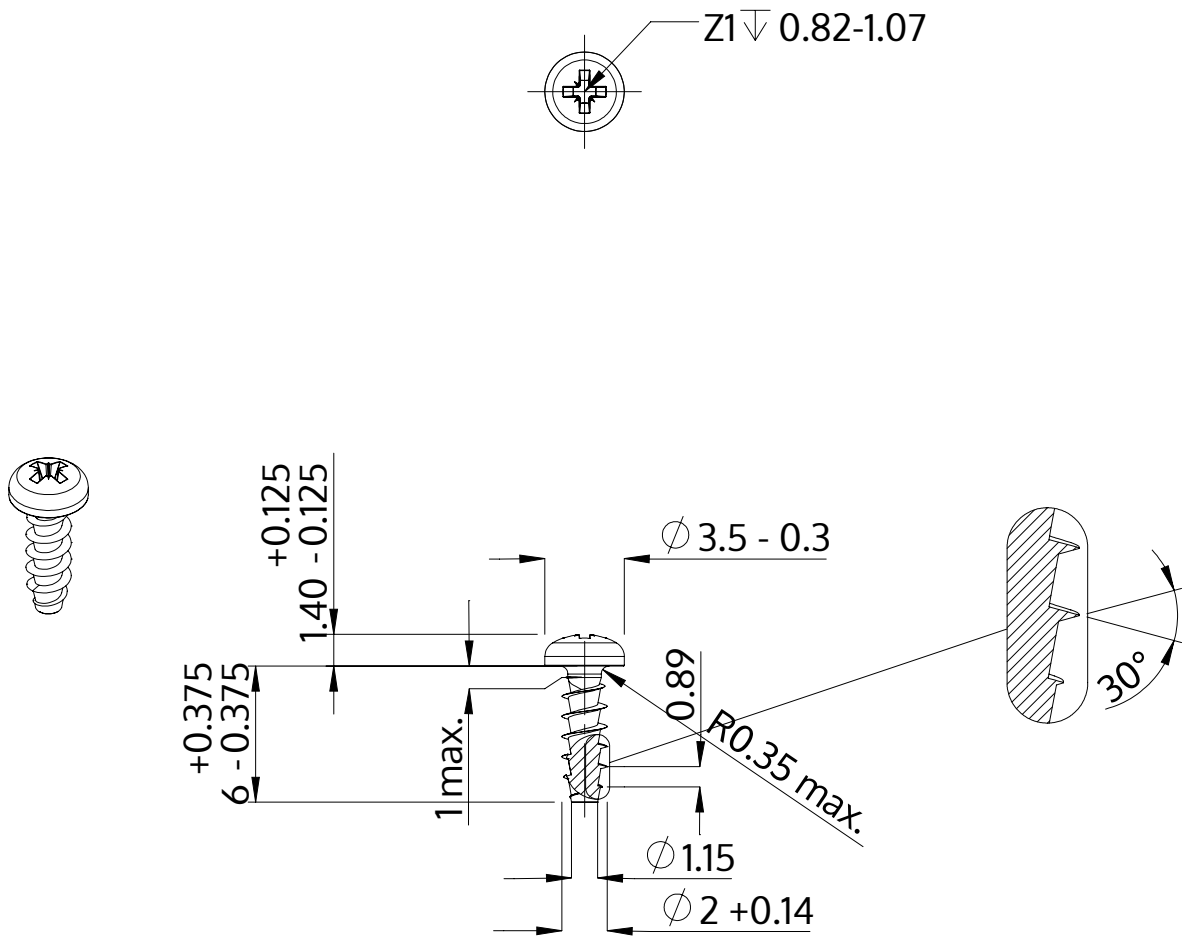

Beskrivning	STP22A 2.0x6.0 - Z1
Material	stål, härdat
Yta	förzinkad 5-7 µm, härdad, blå/transparent passiviserad
Vikt	0.152 kg / 1000 styck

SCREWERK	**STP22A0200060S**	
Metrisk skiss A4	Skala 3:1	2024-10