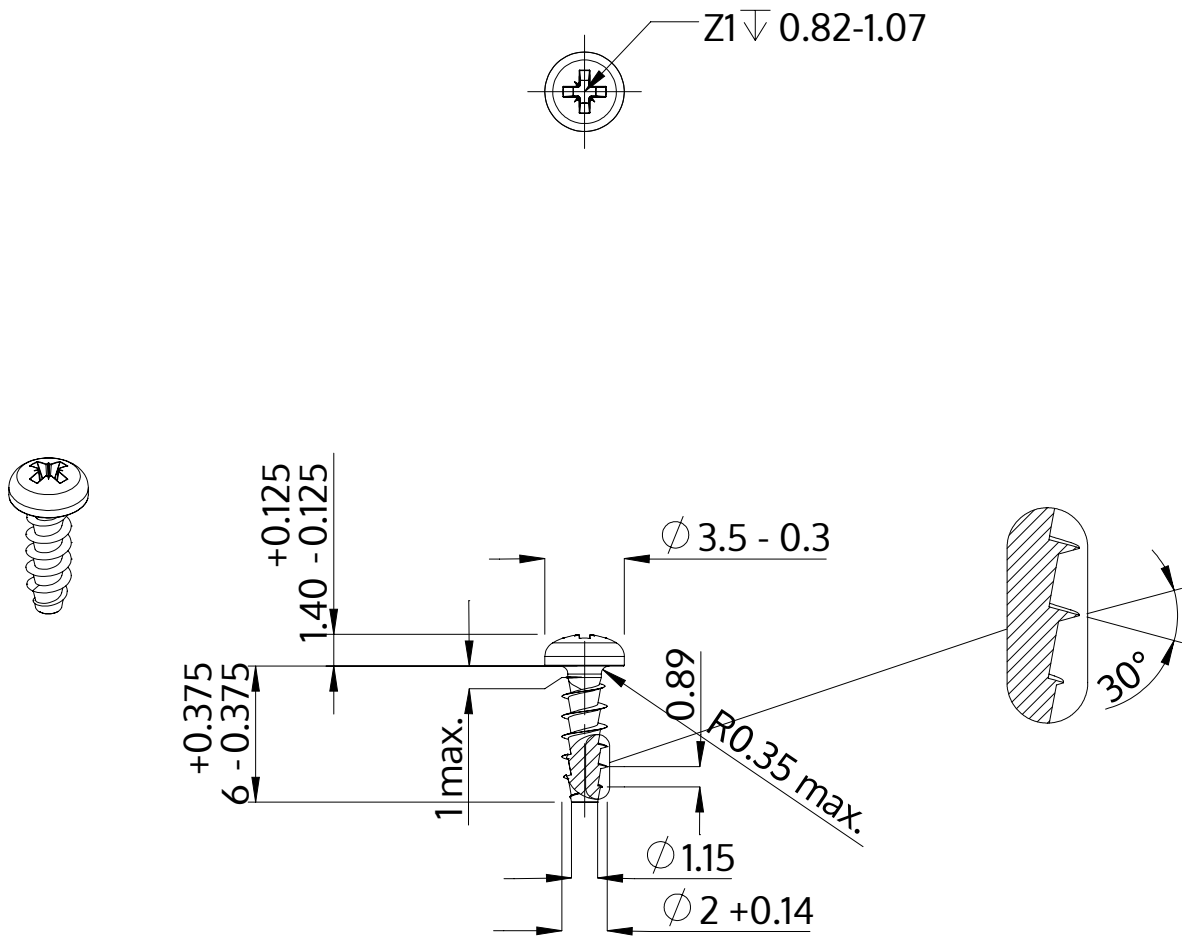

Description	STP22A 2.0x6.0 - Z1
Matière	Acier,trempé et revenu
Surface	zinguée 5-7 µm,recuit, bleue / passivée avec transparence
Poids	0.152 kg / 1000 Unité

SCREWERK	**STP22A0200060S**	
Dessin métrique A4	Redimensionner None:1	2024-04