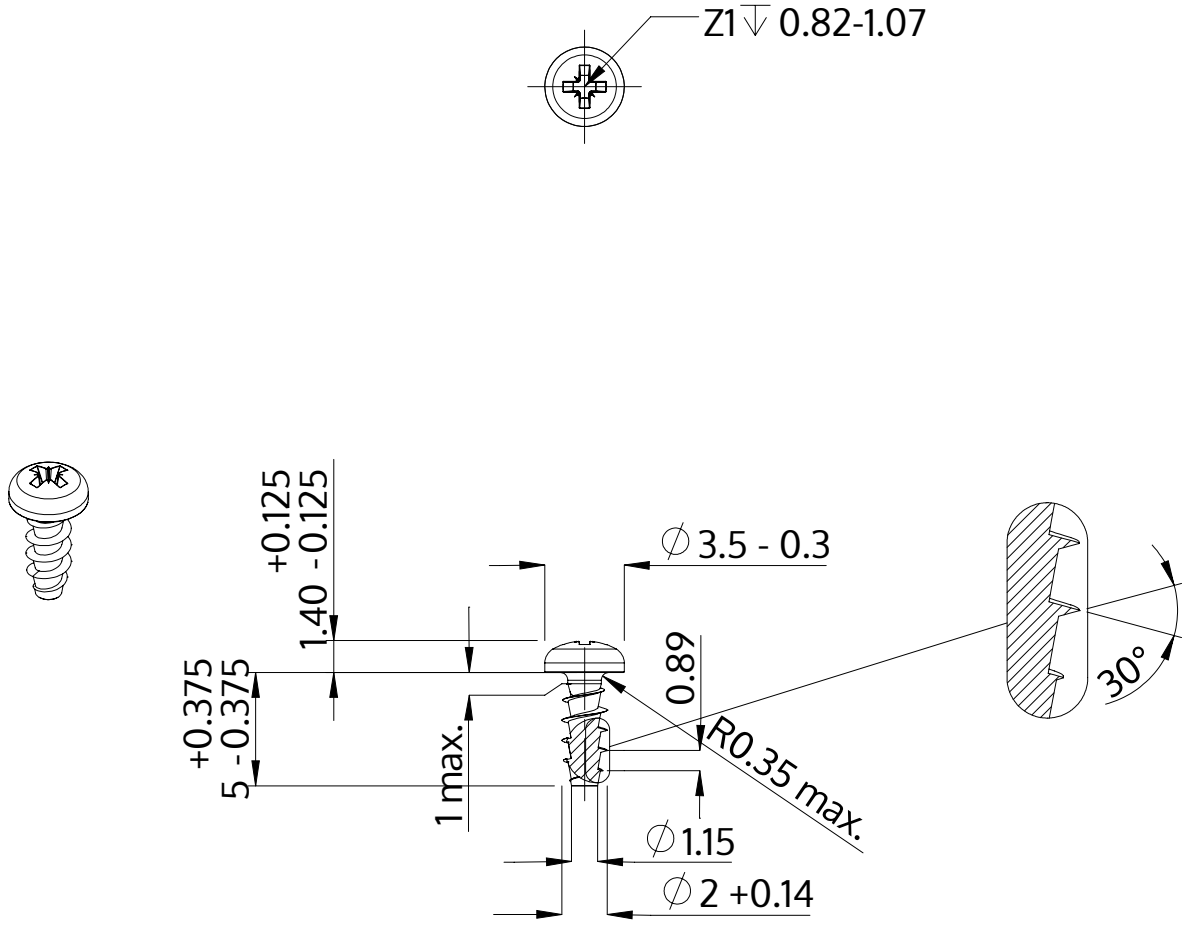

Beschreibung	STP22A 2.0x5.0 - Z1
Werkstoff	Edelstahl A2
Oberfläche	blank, gebeizt und passiviert
Gewicht	0.138 kg / 1000 Stück

SCREWERK	**STP22A0200050E**	
Metrische Zeichnung A4	Skalierung None:1	2024-04