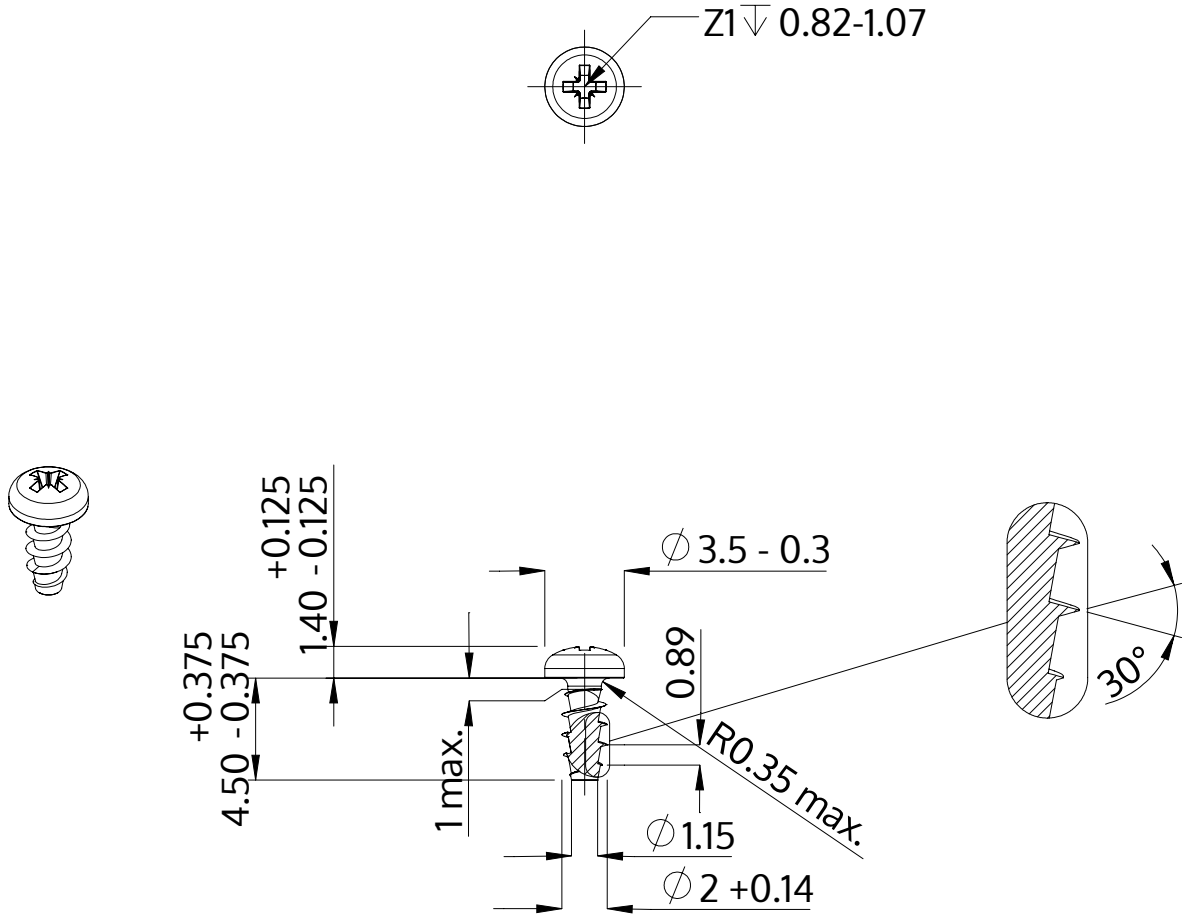

Beschreibung	STP22A 2.0x4.5 - Z1
Werkstoff	Stahl, vergütet
Oberfläche	verzinkt 5-7 µm, getempert, blau / transparent passiviert
Gewicht	0.131 kg / 1000 Stück

SCREWERK	**STP22A0200045S**	
Metrische Zeichnung A4	Skalierung None:1	2024-04