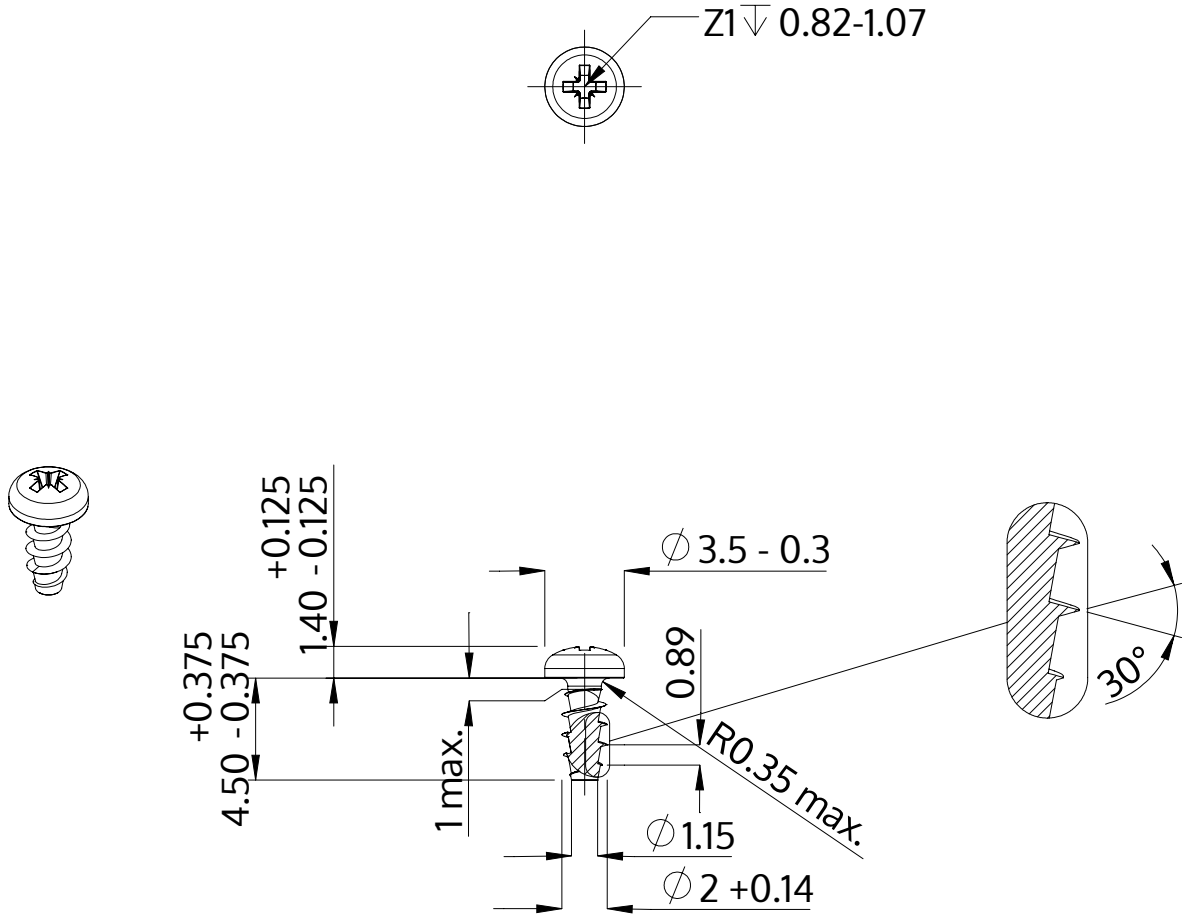

Descripción	STP22A 2.0x4.5 - Z1
Material	Acero Inoxidable A2
Superficie	Laminado brillante, barnizado y pasivado
Peso	0.131 kg / 1000 Piezas

SCREWERK	**STP22A0200045E**	
Diseño métrico	Escalada 3:1	2024-10