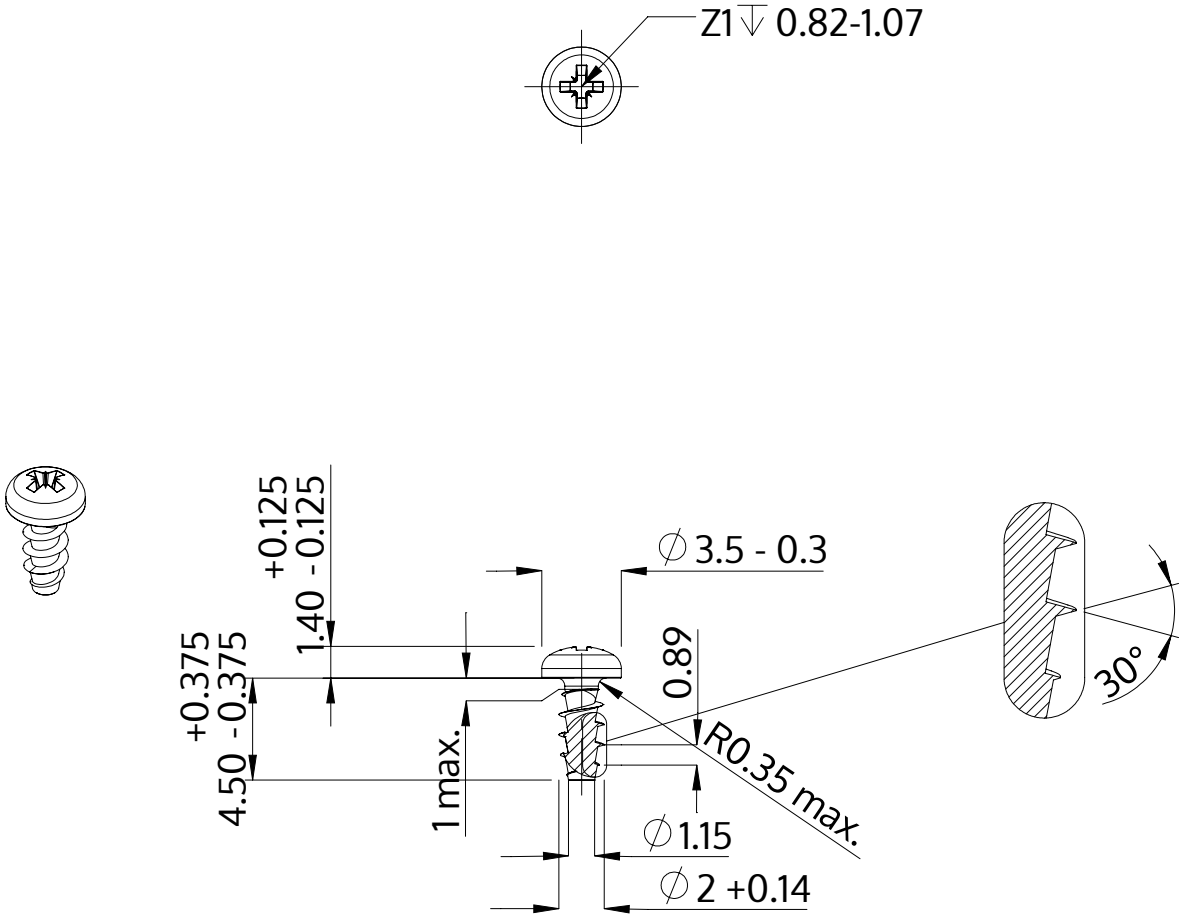

Описание	STP22A 2.0x4.5 - Z1
Материал	неръждаема стомана A2
Повърхност	гланциран, полиран, пасиваран
Тегло	0.131 kg / 1000 Бройка

SCREWERK	**STP22A0200045E**	
Метричен дизайн A4	Мащаб 3:1	2024-10