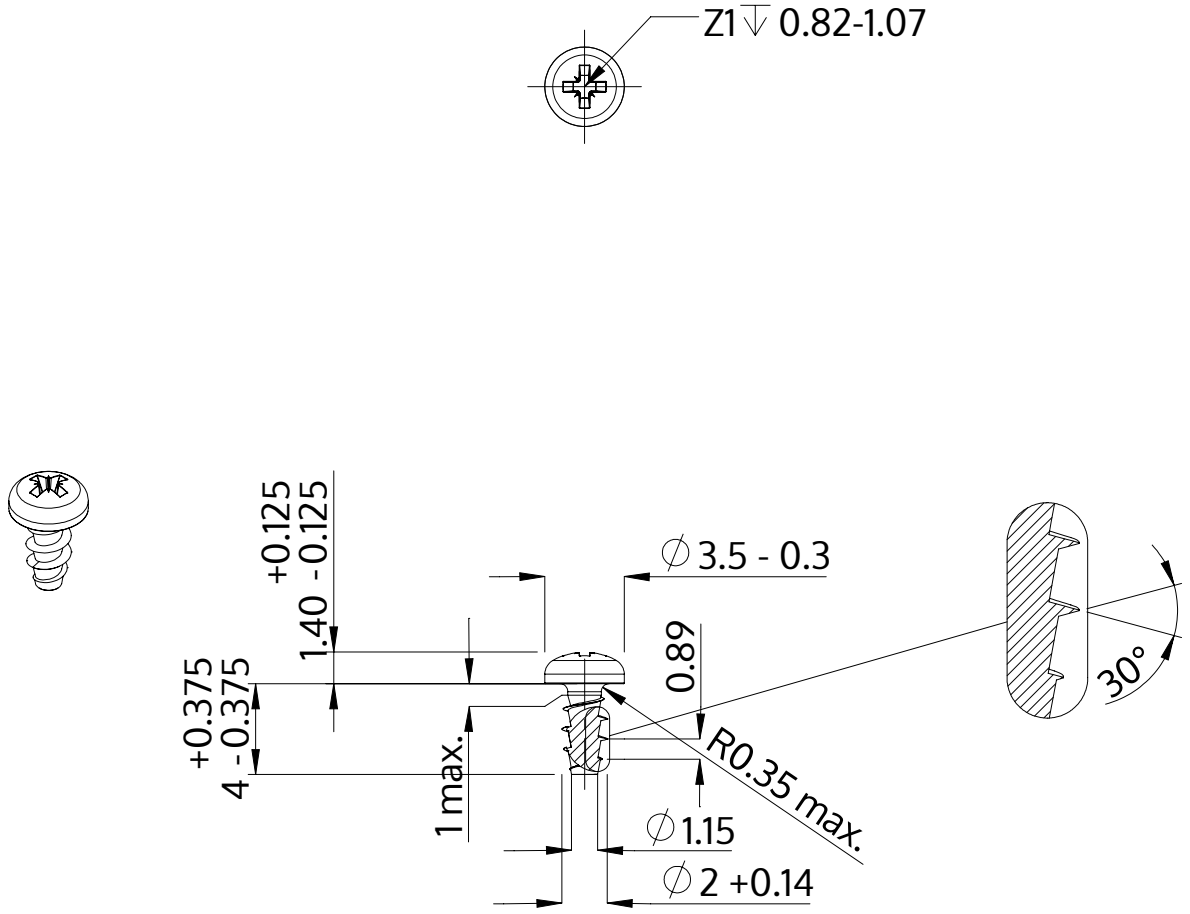

Descripción	STP22A 2.0x4.0 - Z1
Material	Acero, endurecido
Superficie	galvanizado 5-7 micras, recocido, azul / pasivado transparente
Peso	0.124 kg / 1000 Piezas

SCREWERK	**STP22A0200040S**	
Diseño métrico	Escalada 3:1	2024-10