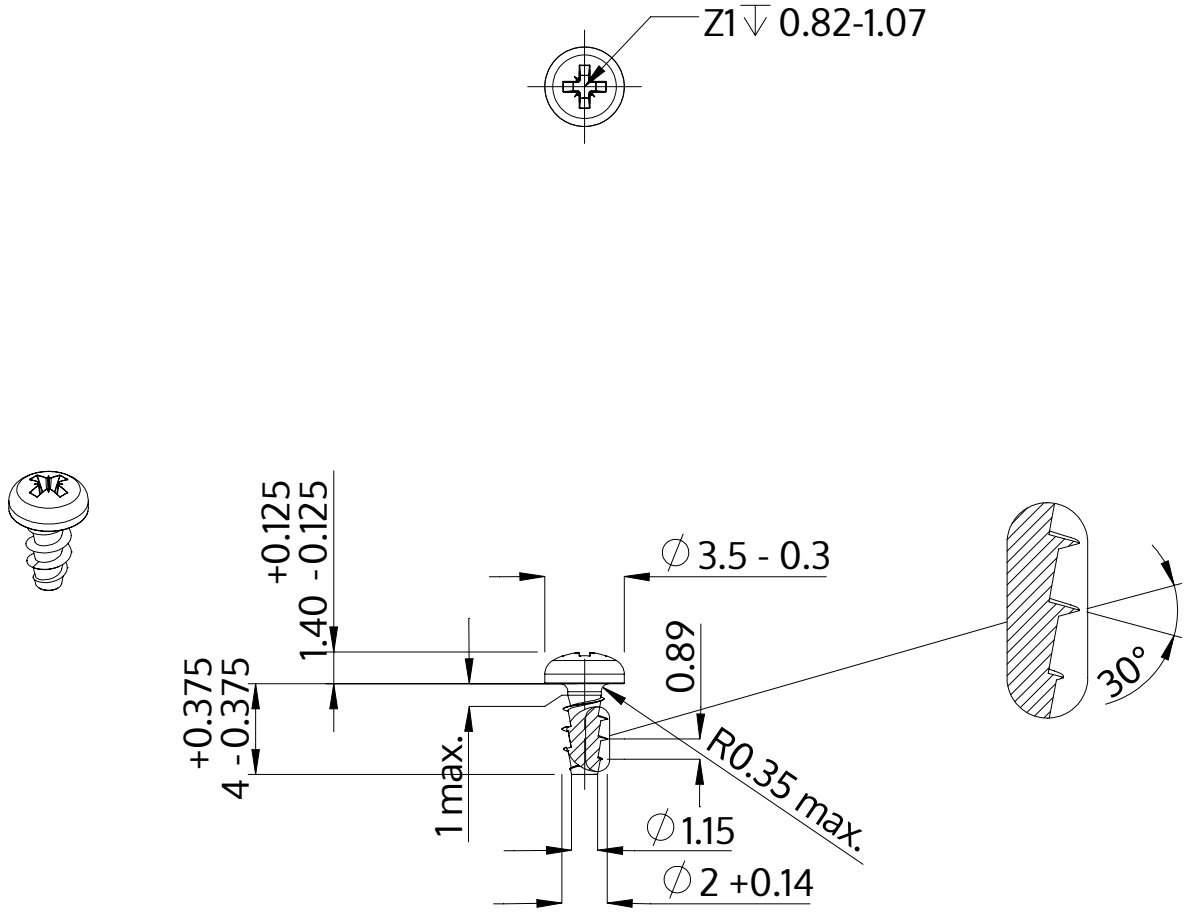


| | |
|---|---|
| Popis | STP22A 2.0x4.0 - Z1 |
| Materiál | Nerezová ocel A2 |
| Povrch | holá, mořená a pásová ocel |
| Hmotnost | 0.124 kg / 1000 Kus |

| | | |
|---|---|---|
| SCREWERK | **STP22A0200040E** | |
| Metric výkres A4 | Měřítko 3:1 | 2024-10 |