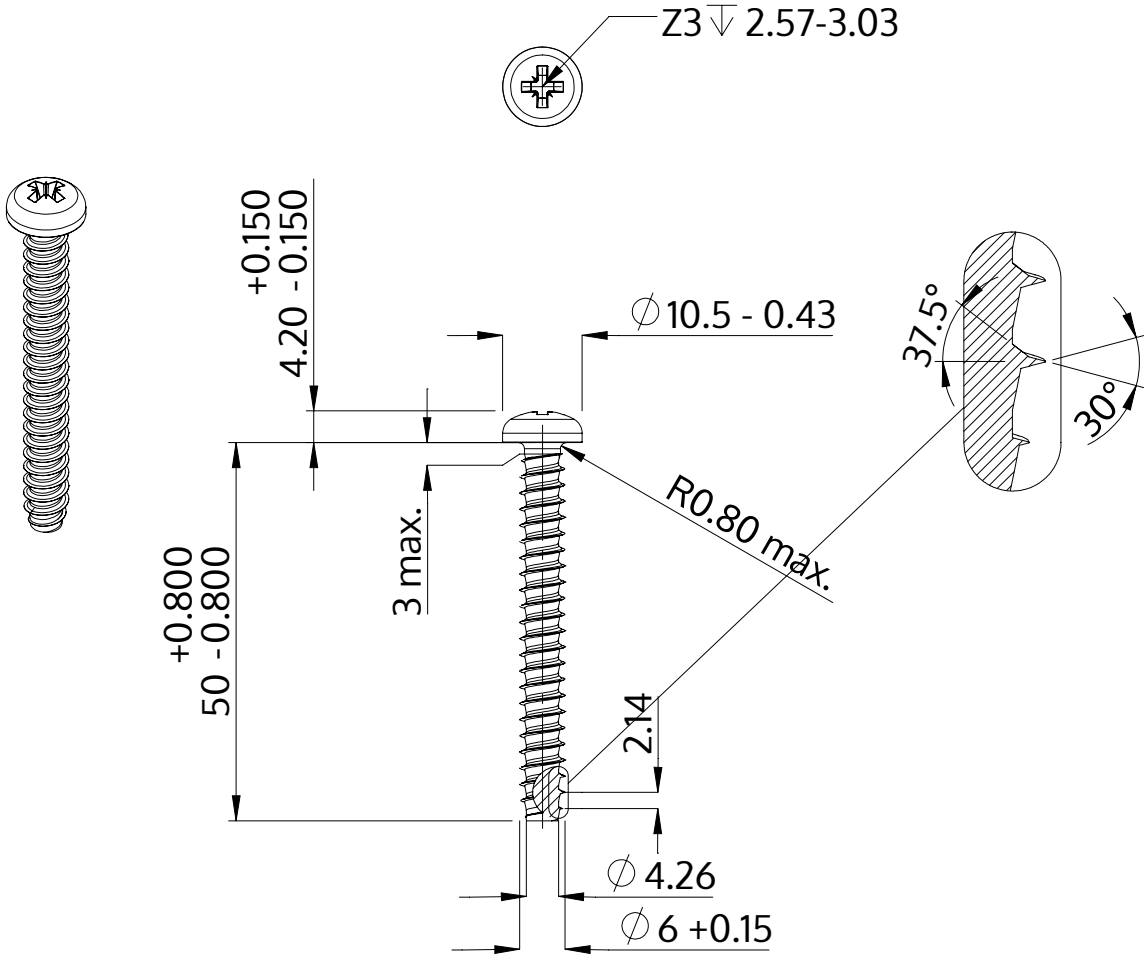

Beschrijving	STP22 6.0x50.0 - Z3
Materiaal	roestvrij staal A4
Oppervlak	blank, geetst en gepassieveerd
Gewicht	8.666 kg / 1000 stuk

SCREWERK	**STP220600500C**	
Metrische tekening A4	Schaal 1:1	2024-10