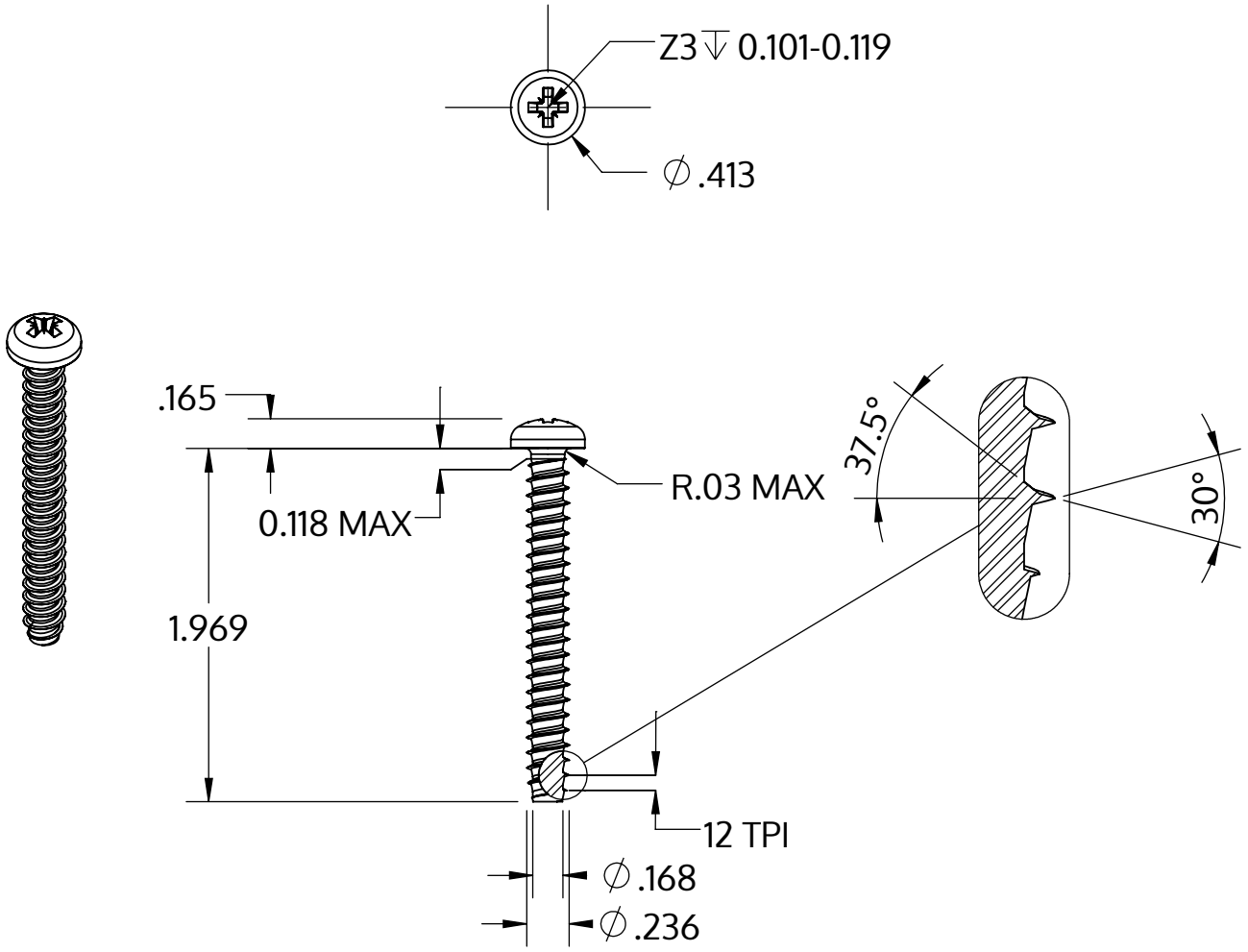

Metric size	M6 x 2.14 mm
US size (converted)	#0.236-12
	Tolerances [inch]
Length	+/- 0.031
Head diameter	+0 / -0.016
Head height	+/- 0.005
Thread diameter	+0.005 / -0

Beschreibung	STP22 6.0x50.0 - Z3
Werkstoff	Edelstahl A4
Oberfläche	blank, gebeizt und passiviert
Gewicht	8.666 kg / 1000 Stück

SCREWERK	**STP220600500C**	
Zoll Zeichnung Größe A	Skalierung 1:1	2024-10