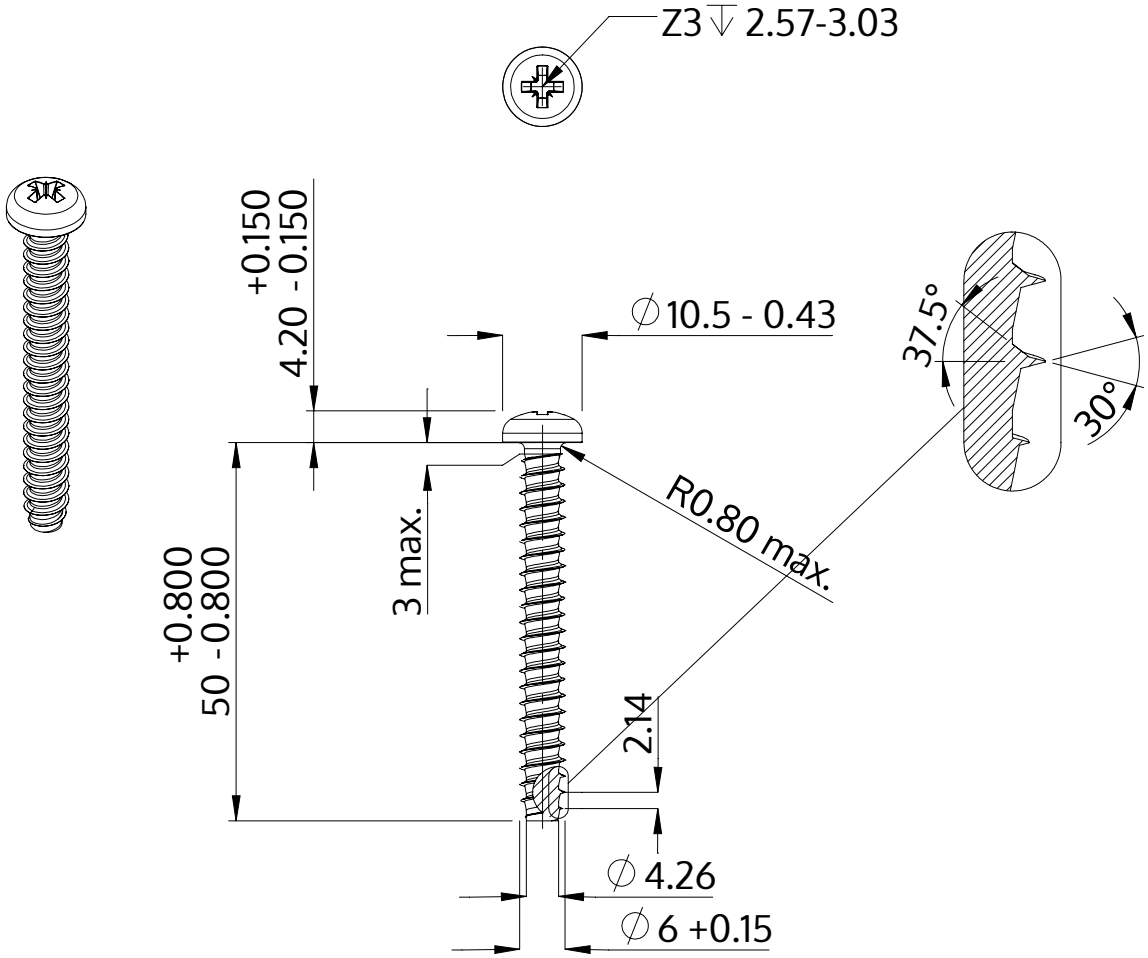

Beschreibung	STP22 6.0x50.0 - Z3
Werkstoff	Edelstahl A4
Oberfläche	blank, gebeizt und passiviert
Gewicht	8.666 kg / 1000 Stück

SCREWERK	**STP220600500C**	
Metrische Zeichnung A4	Skalierung 1:1	2024-10