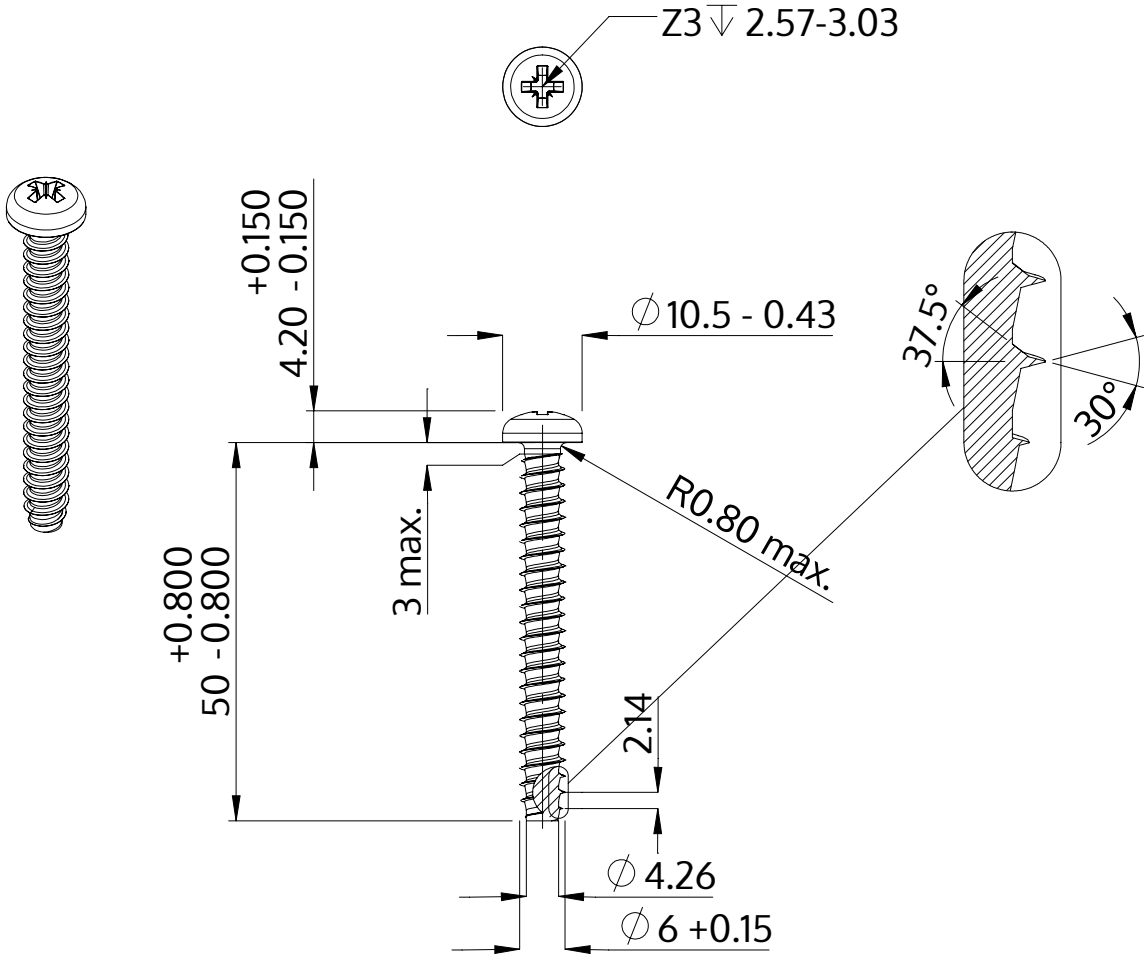

Popis	STP22 6.0x50.0 - Z3
Materiál	Temperovaná ocel
Povrch	ZiNi černá-pasivovaná+temperovaná+utěsněná
Hmotnost	8.666 kg / 1000 Kus

SCREWERK	**STP220600500B**	
Metric výkres A4	Měřítko 1:1	2024-10