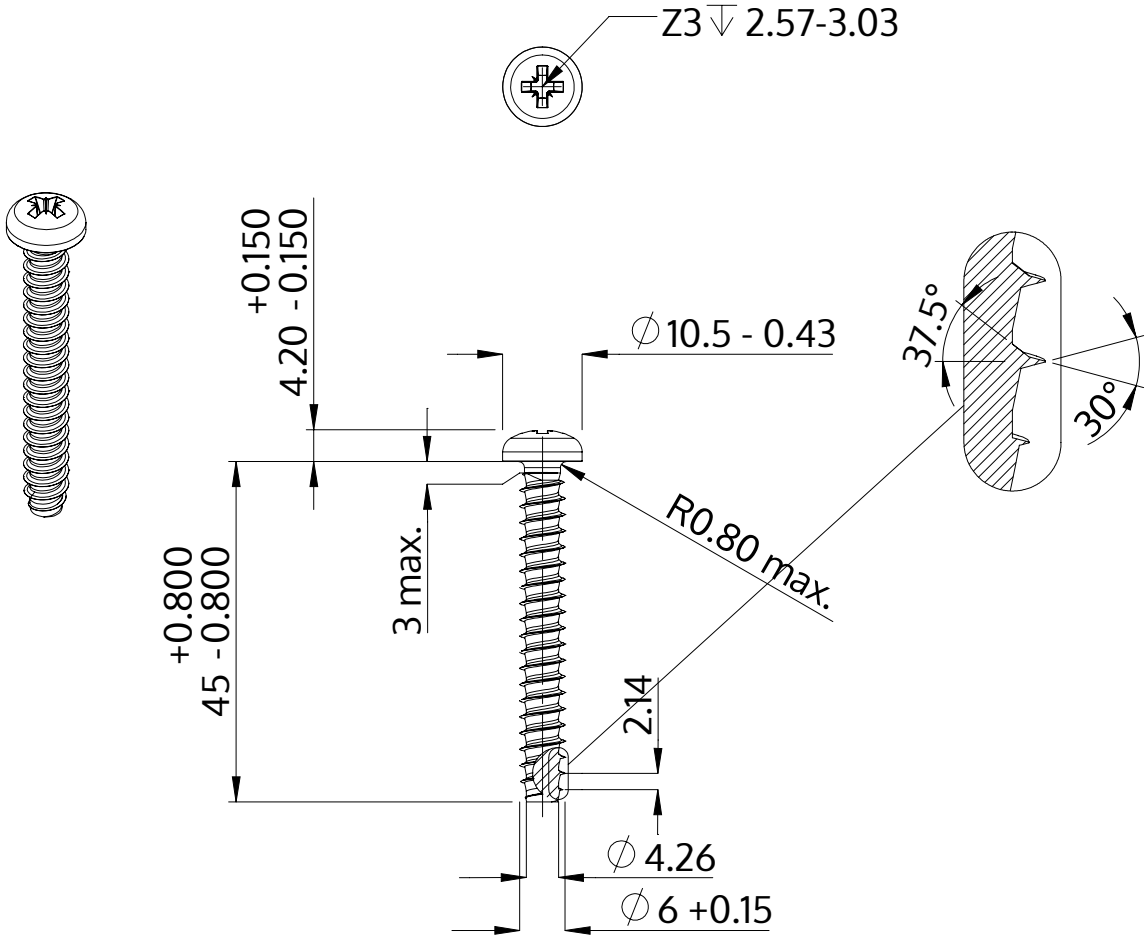

Descrição	STP22 6.0x45.0 - Z3
Material	inox A2
Superfície	Decapado e passivado
Peso	7.987 kg / 1000 peças

SCREWERK	**STP220600450E**	
Desenho Métrico A4	Escala 1:1	2024-10