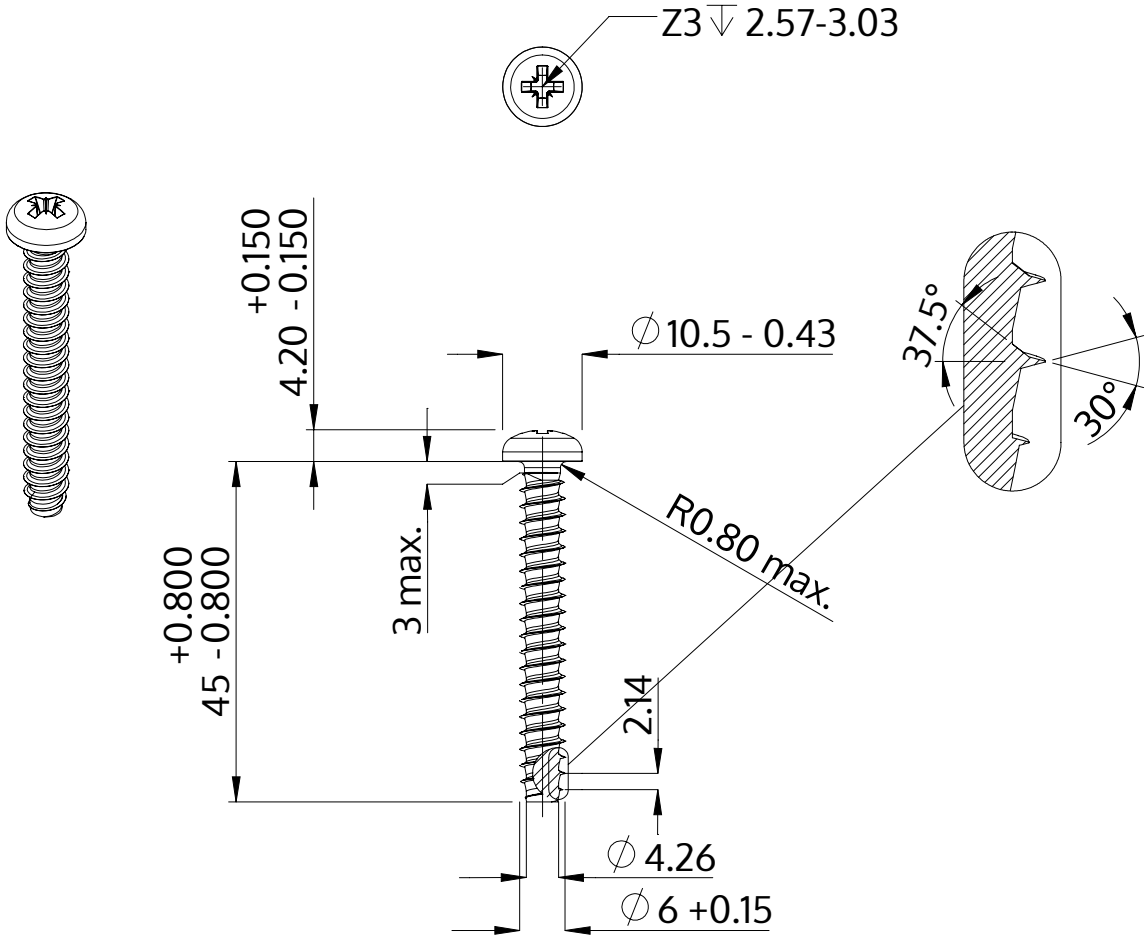

Описание	STP22 6.0x45.0 - Z3
Материал	сталь, упрочненная
Поверхность	ZnNi, черная пассивировка+отжиг+масло
Вес	7.987 kg / 1000 Штука

SCREWERK	**STP220600450B**	
Метрический чертеж A4	Шкала 1:1	2024-10