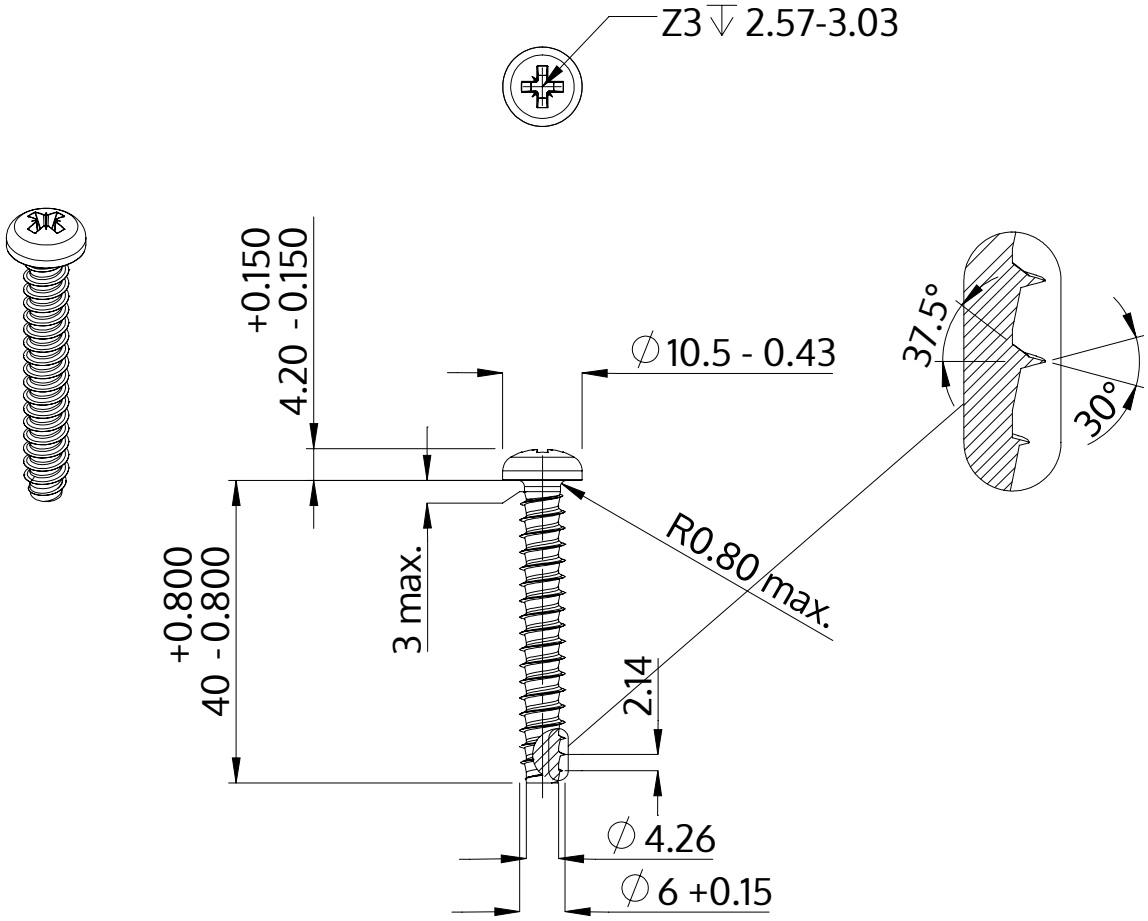

Beskrivning	STP22 6.0x40.0 - Z3
Material	rostfritt stål A2
Yta	blank och passiviserad
Vikt	7.309 kg / 1000 styck

SCREWERK	**STP220600400E**	
Metrisk skiss A4	Skala None:1	2024-04