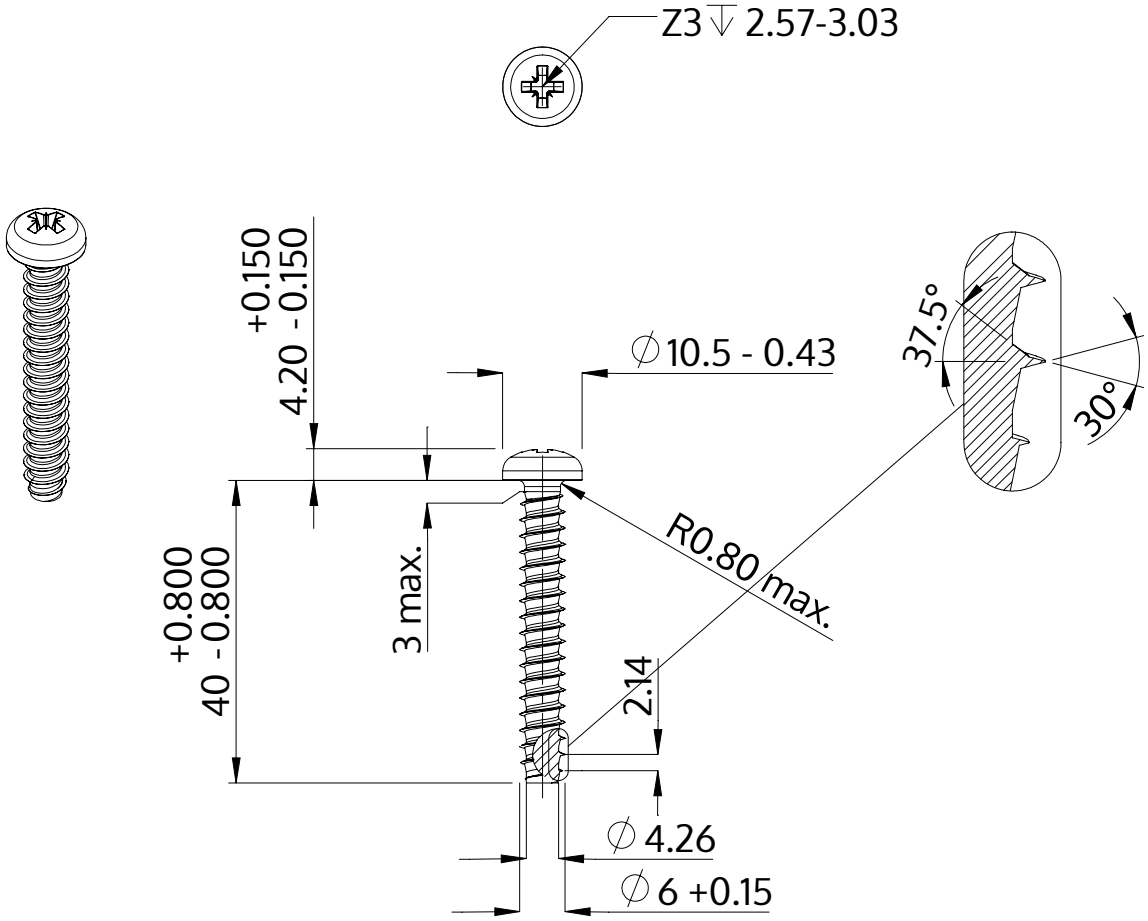

Descriere	STP22 6.0x40.0 - Z3
Material	oţel inoxidabil A4
Exterior	neacoperit, murat și pasivat
Greutate	7.309 kg / 1000 unități

SCREWERK	**STP220600400C**	
Desen metric A4	Scalarea 1:1	2024-10