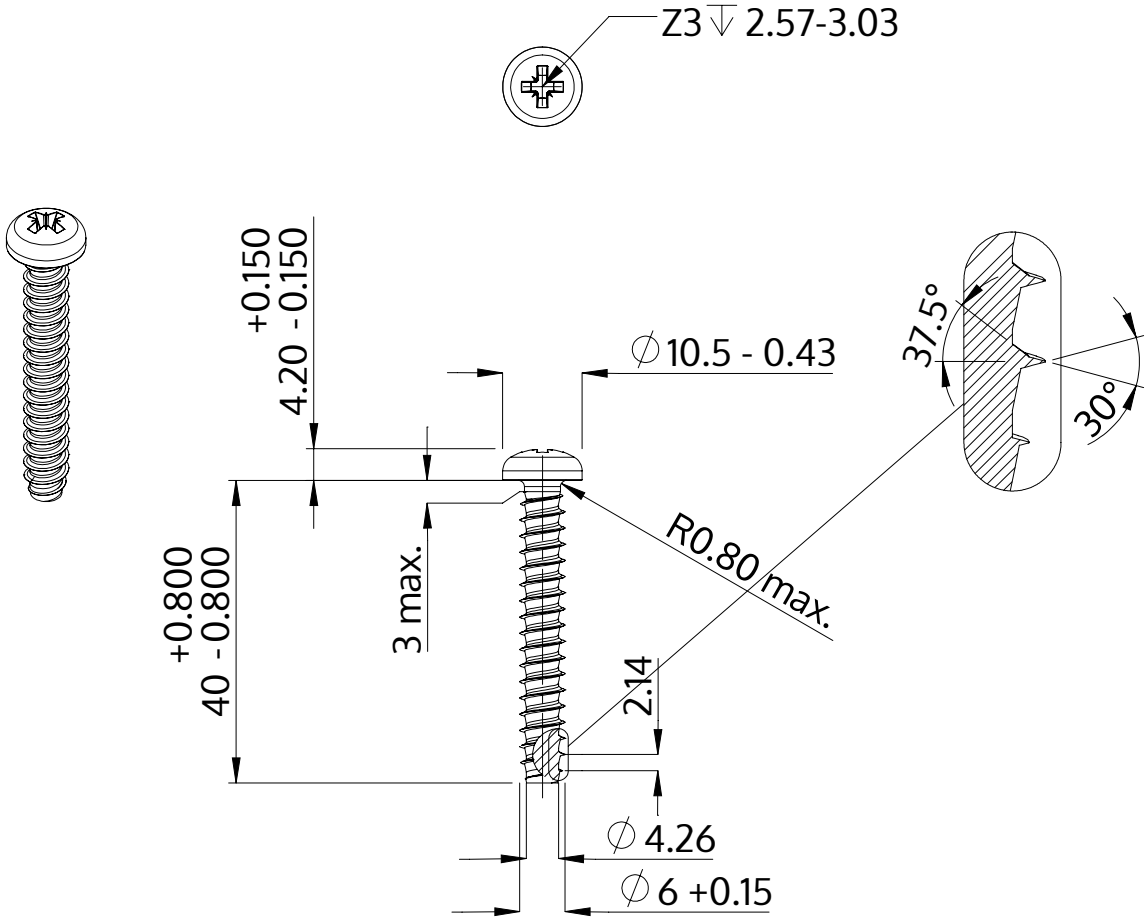

Opis	STP22 6.0x40.0 - Z3
Materiał	Stal szlachetna A4
Powierzchnia	Prosta, bejcowana i pasywowana
Waga	7.309 kg / 1000 sztuk

SCREWERK	**STP220600400C**	
Rysunek metryczny A4	Skala 1:1	2024-10