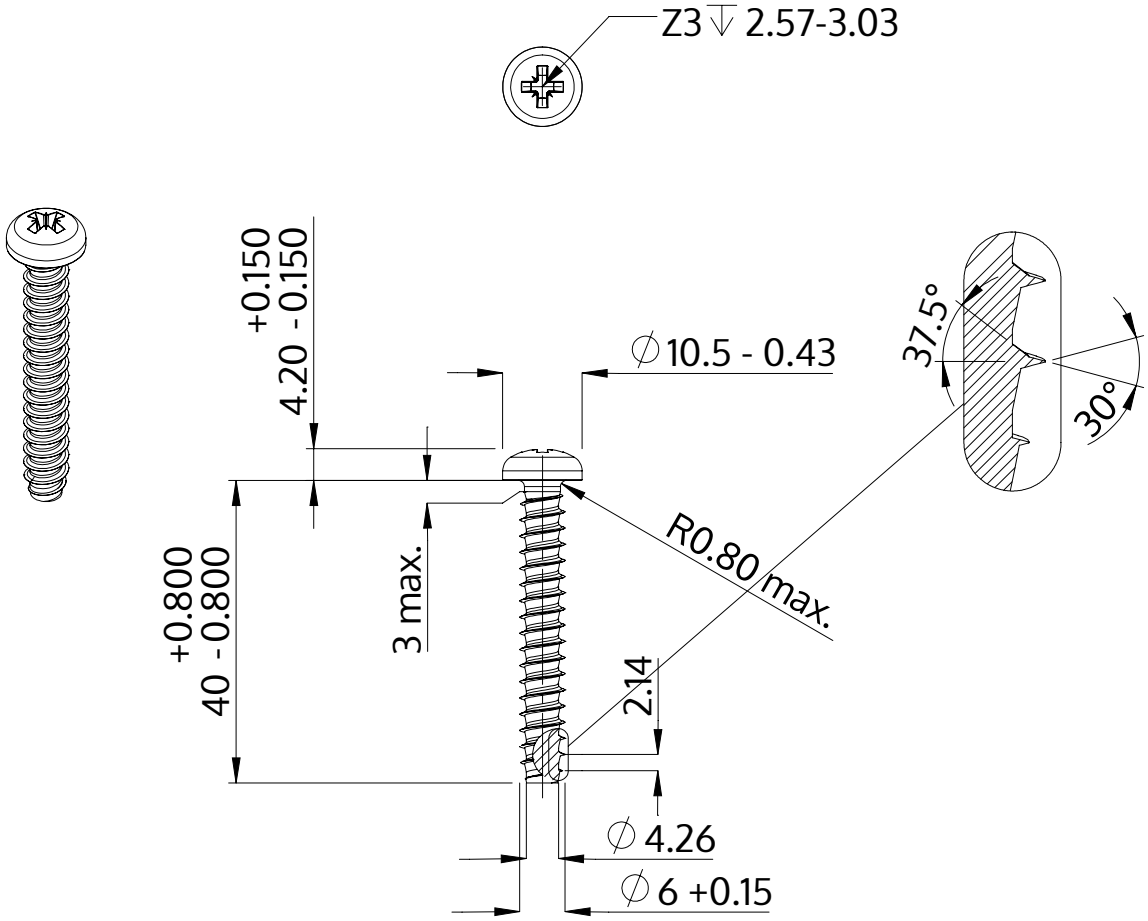

Açıklaması	STP22 6.0x40.0 - Z3
Malzeme	Çelik, sertleştirilmiş
Kaplama	ZnNi siyah-pasifleştirilmiştir, temperlenmistir, kaplanmış
Ağırlık	7.309 kg / 1000 Adet

SCREWERK	**STP220600400B**	
Metrik çizim A4	Ölçeklendirme 1:1	2024-10