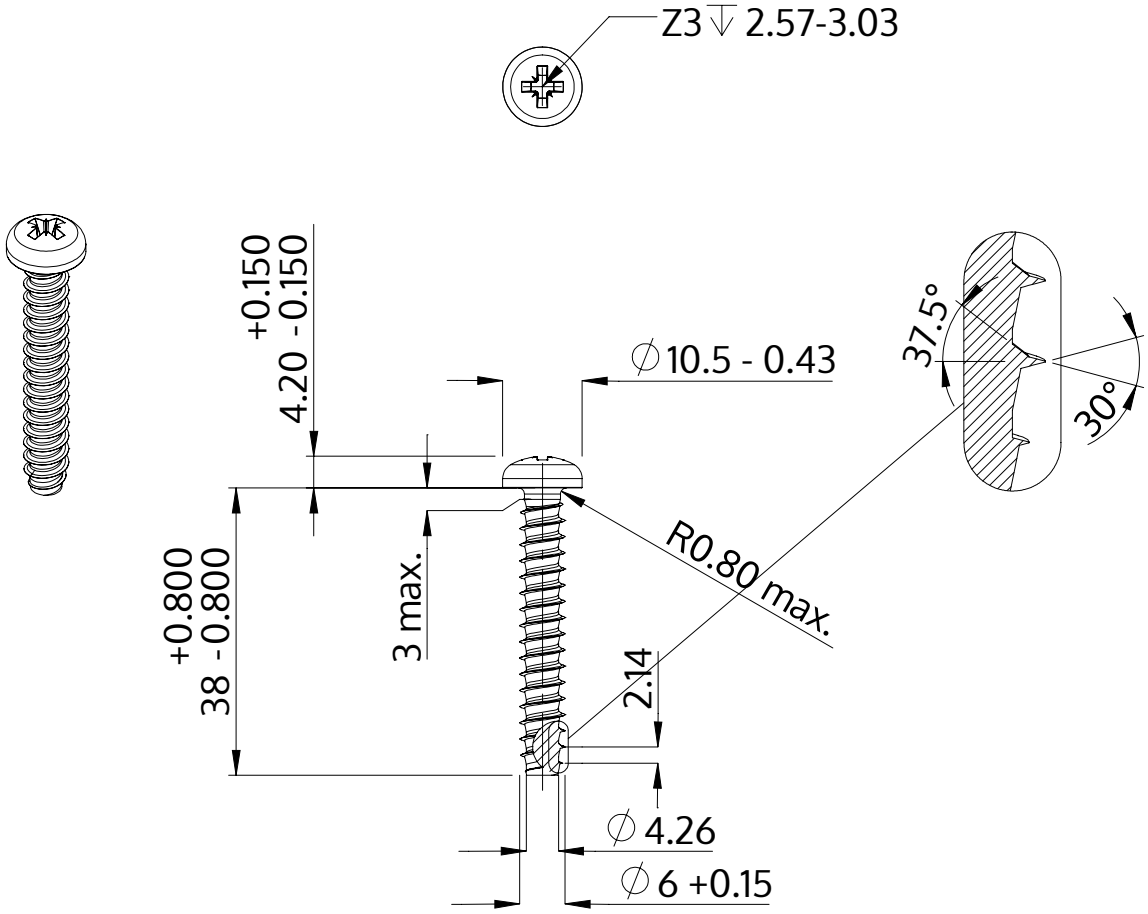

Beschrijving	STP22 6.0x38.0 - Z3
Materiaal	veredeld staal
Oppervlak	ZnNi zwart-gepassiveerd, getempert, verzegeld
Gewicht	7.038 kg / 1000 stuk

SCREWERK	**STP220600380B**	
Metrische tekening A4	Schaal 1:1	2024-10