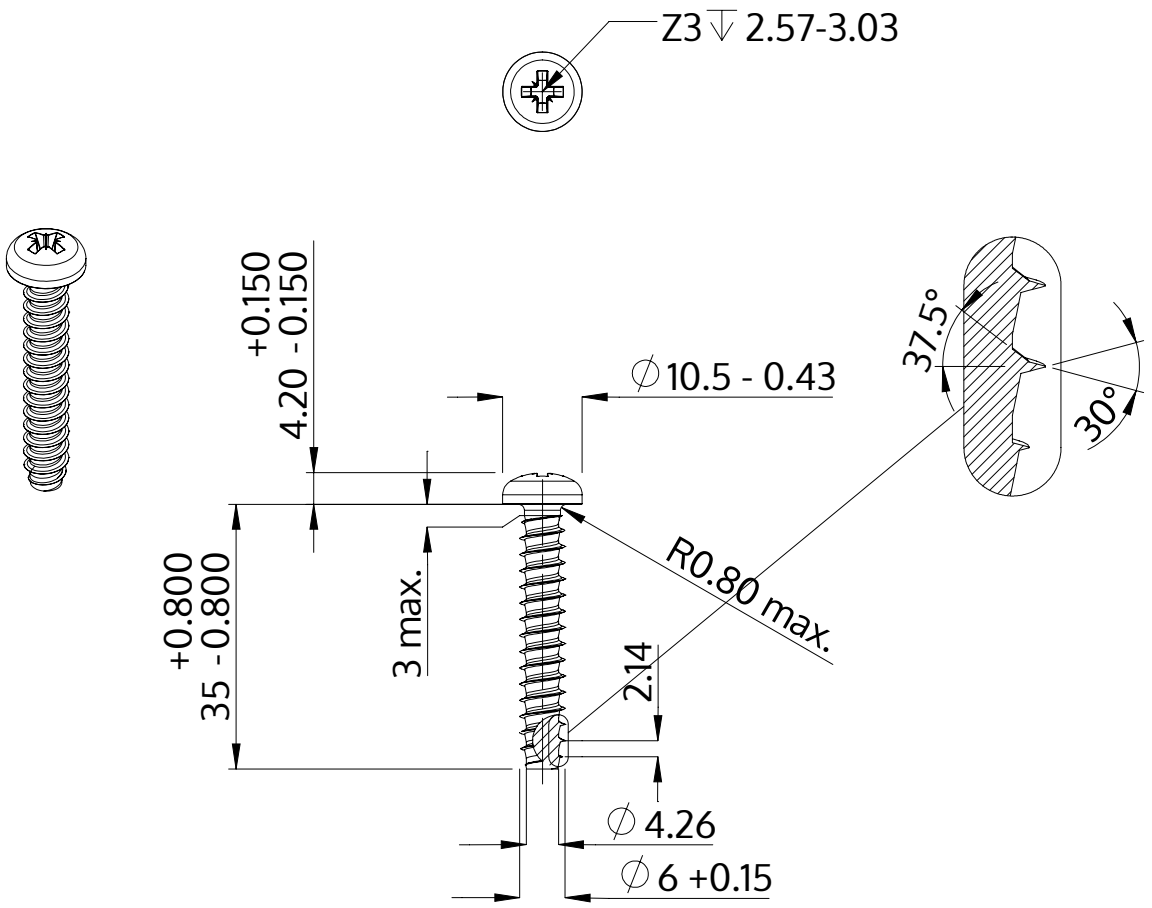

Beskrivning	STP22 6.0x35.0 - Z3
Material	rostfritt stål A2
Yta	blank och passiviserad
Vikt	6.631 kg / 1000 styck

SCREWERK	**STP220600350E**	
Metrisk skiss A4	Skala 1:1	2024-10