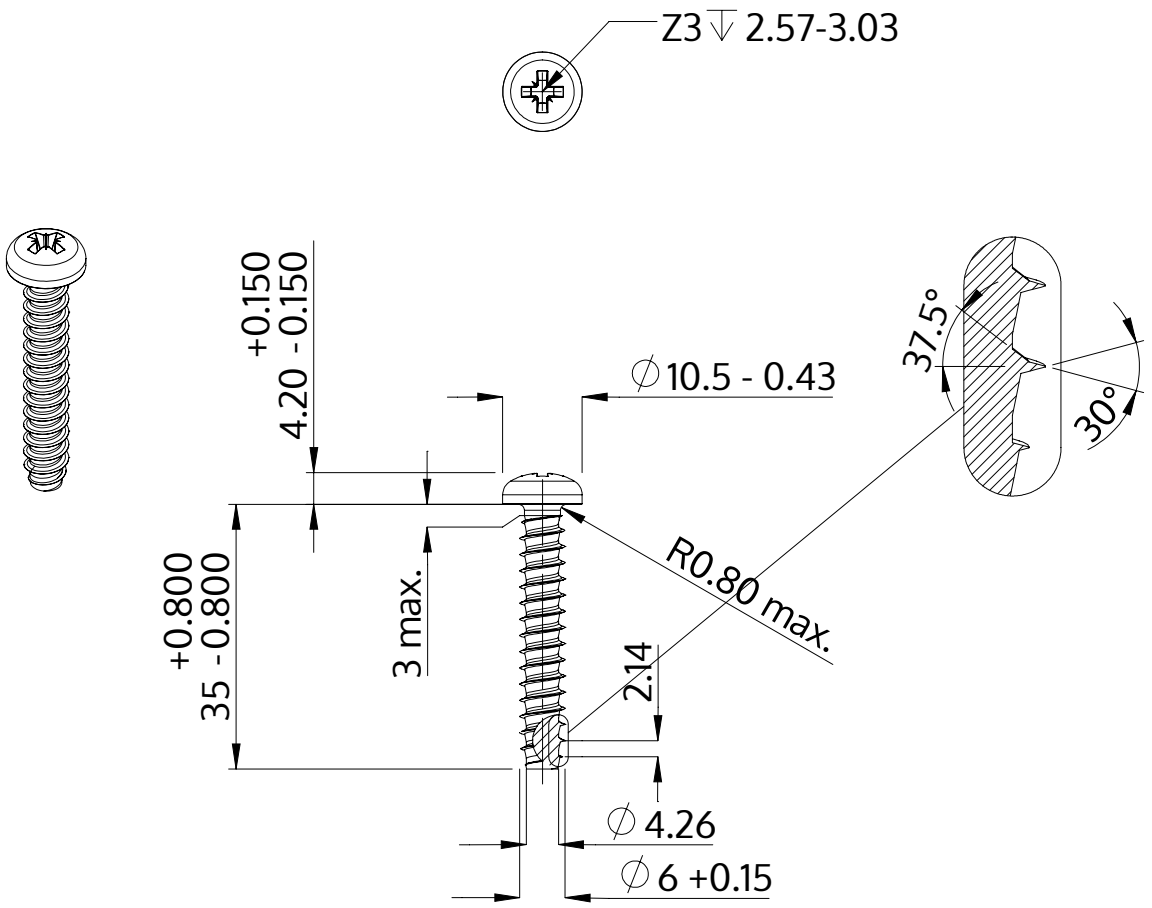


| | |
|---|---|
| Description | STP22 6.0x35.0 - Z3 |
| Matière | acier inoxydable A2 |
| Surface | brillant décapé et passivé |
| Poids | 6.631 kg / 1000 Unité |

| | | |
|---|---|---|
| SCREWERK | **STP220600350E** | |
| Dessin métrique A4 | Redimensionner 1:1 | 2024-10 |