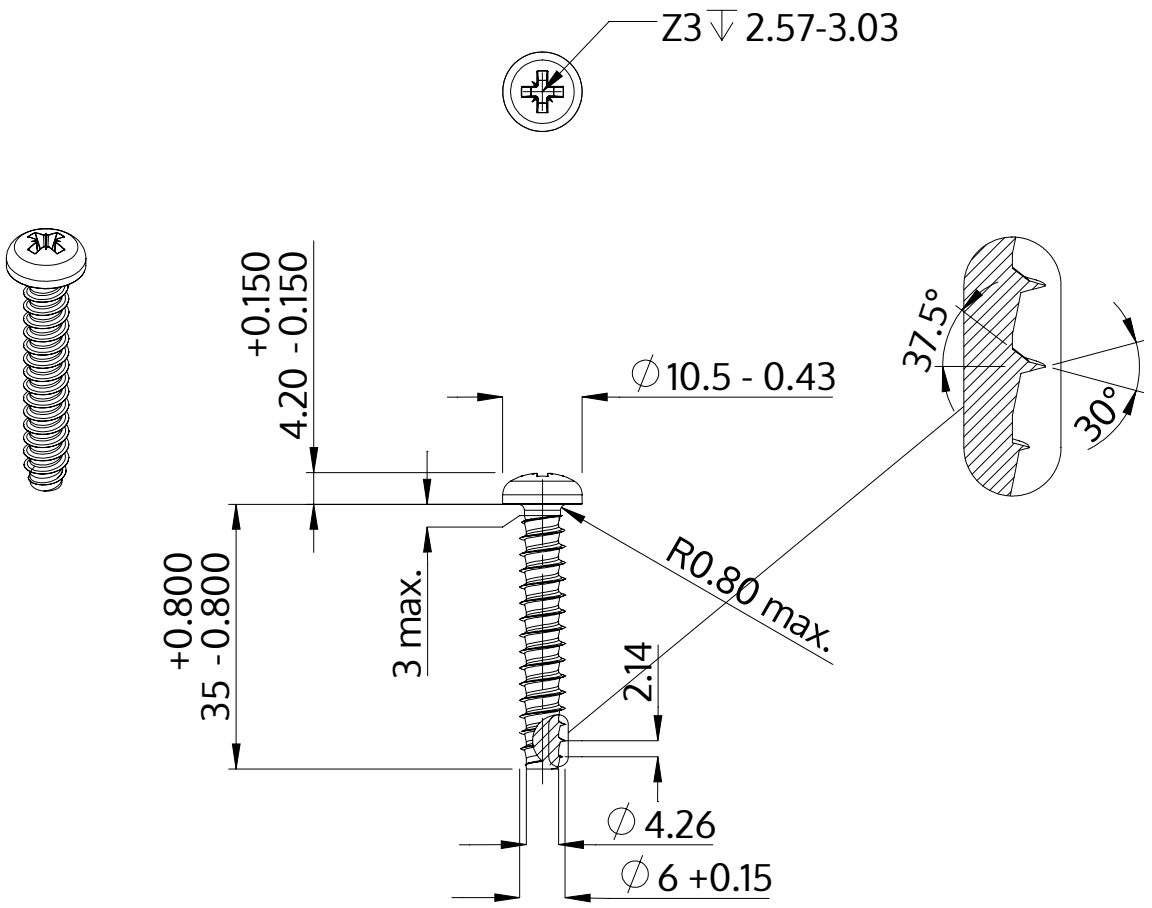

Description	STP22 6.0x35.0 - Z3
Matière	acier inoxydable A4
Surface	brillant décapé et passivé
Poids	6.631 kg / 1000 Unité

SCREWERK	**STP220600350C**	
Dessin métrique A4	Redimensionner 1:1	2024-10