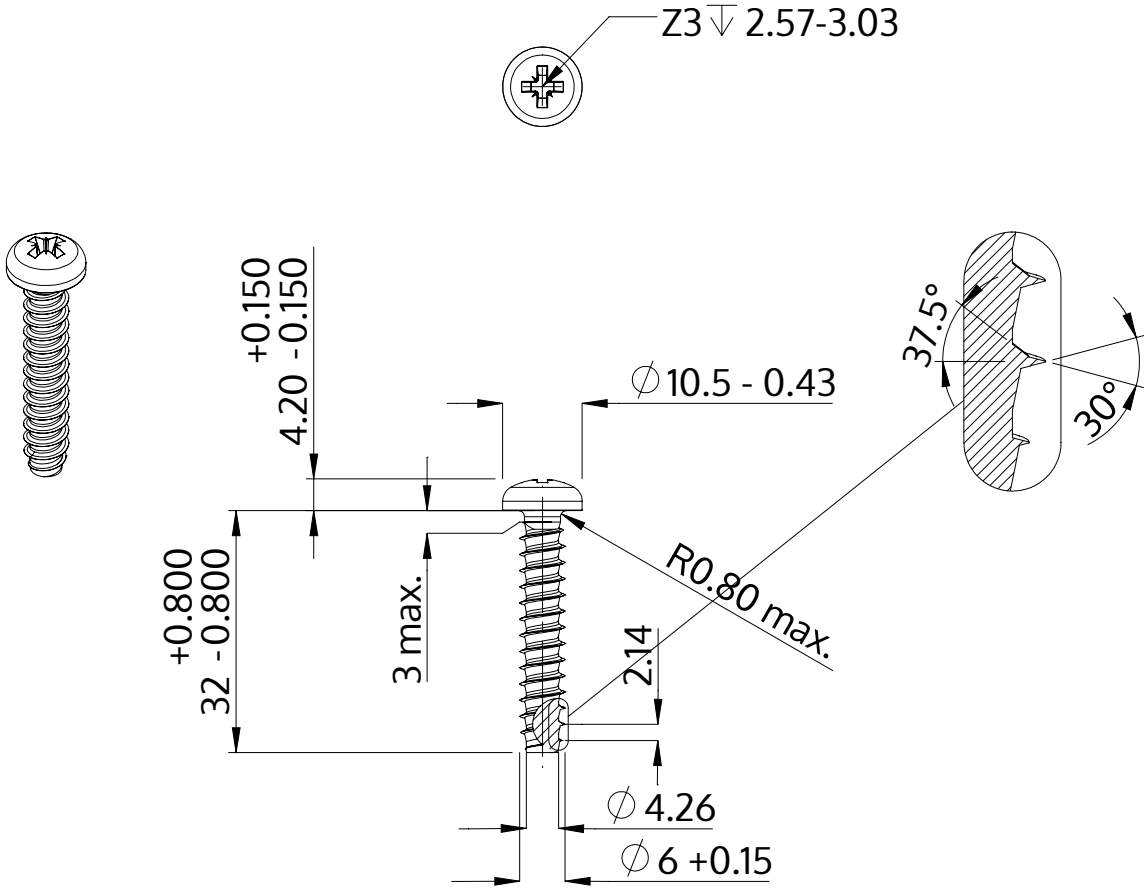

Beskrivelse	STP22 6.0x32.0 - Z3
Materiale	Stål, forædlet
Overflade	galvaniseret 5-7 µm, tempret, blå / transparent passiveret
Vægt	6.224 kg / 1000 stykke

SCREWERK	**STP220600320S**	
Metrisk tegning A4	Skalering 1:1	2024-05