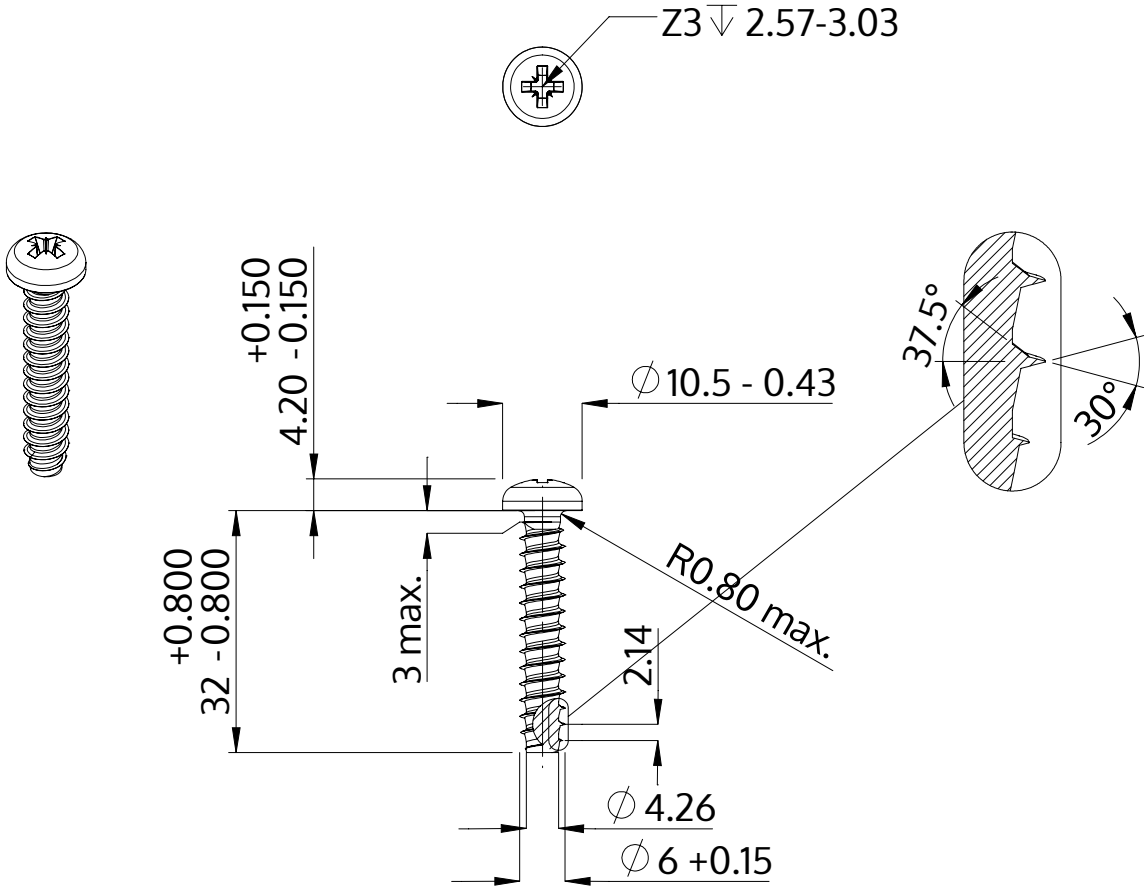


| | |
|---|---|
| Описание | STP22 6.0x32.0 - Z3 |
| Материал | Нержавеющая сталь A2 |
| Поверхность | Светлый отжиг и пассивация |
| Вес | 6.224 kg / 1000 Штука |

| | | |
|---|---|---|
| SCREWERK | **STP220600320E** | |
| Метрический чертеж A4 | Шкала 1:1 | 2024-10 |