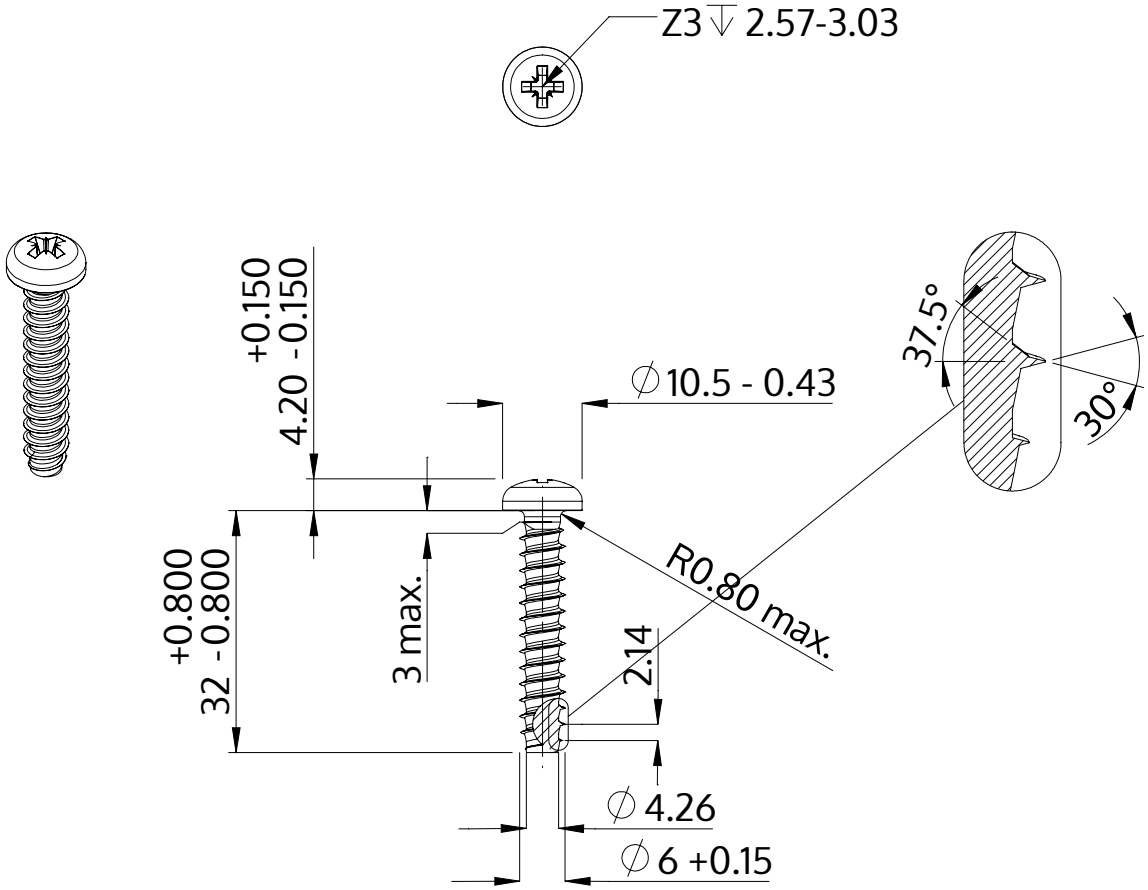


| | |
|---|---|
| Beschreibung | STP22 6.0x32.0 - Z3 |
| Werkstoff | Edelstahl A4 |
| Oberfläche | blank, gebeizt und passiviert |
| Gewicht | 6.224 kg / 1000 Stück |

| | | |
|---|---|---|
| SCREWERK | **STP220600320C** | |
| Metrische Zeichnung A4 | Skalierung 1:1 | 2024-10 |