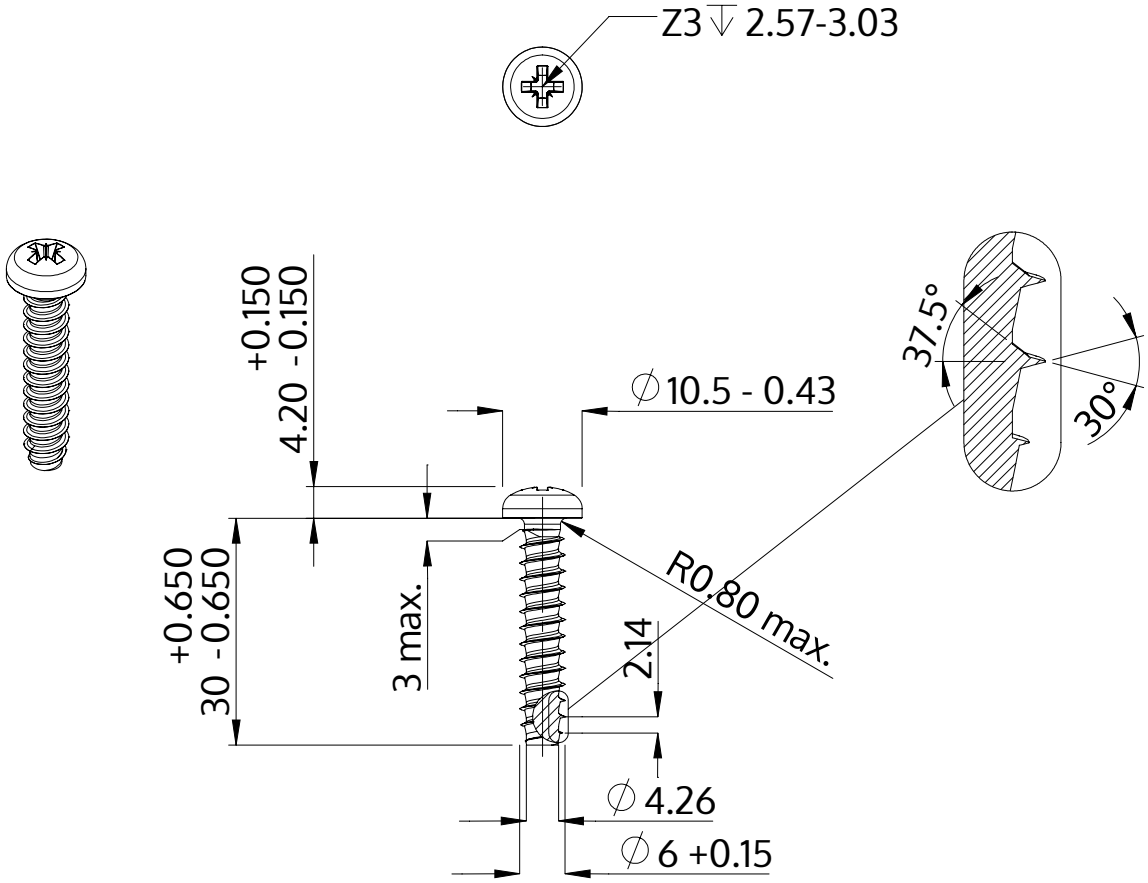

Popis	STP22 6.0x30.0 - Z3
Materiál	Temperovaná ocel
Povrch	Pozinkovaná 5-7 µm, temperovaná, modrá, pasivovaná průhledně
Hmotnost	5.953 kg / 1000 Kus

SCREWERK	**STP220600300S**	
Metric výkres A4	Měřítko 1:1	2024-10