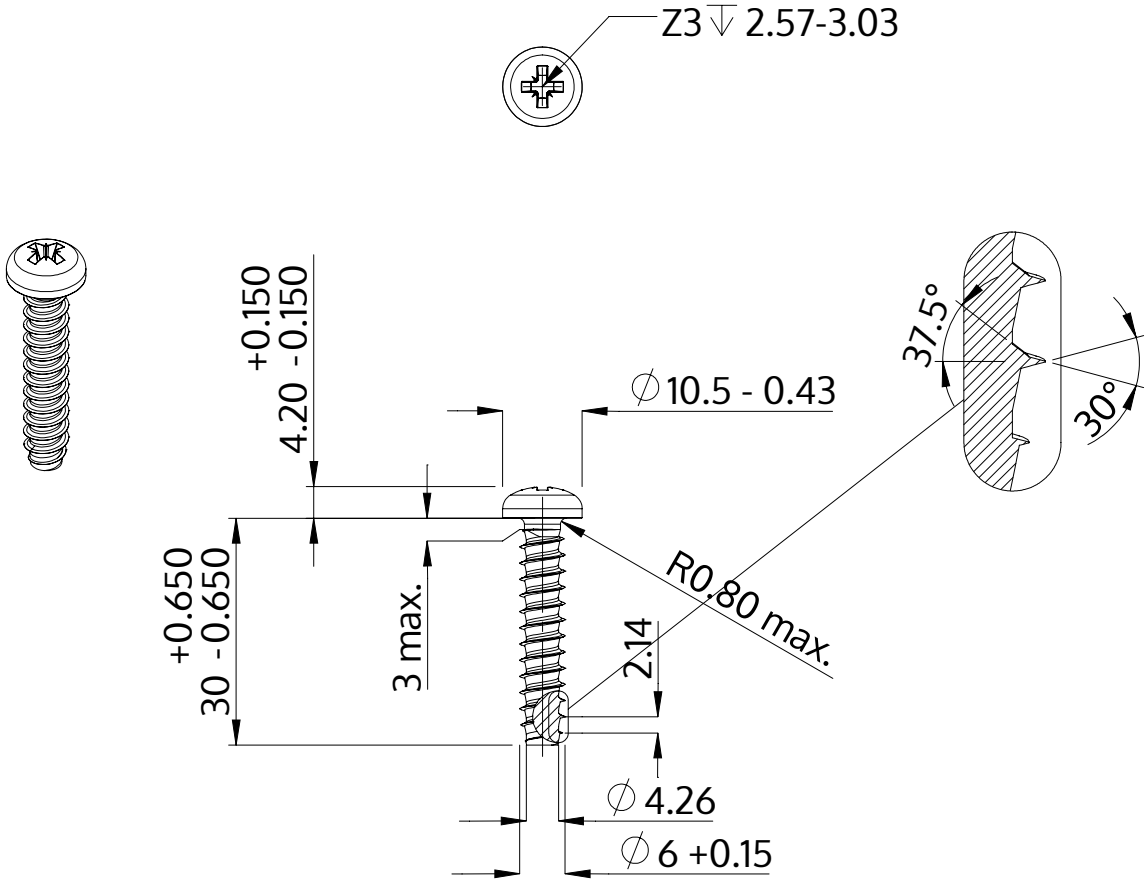

Description	STP22 6.0x30.0 - Z3
Matière	acier inoxydable A2
Surface	brillant décapé et passivé
Poids	5.953 kg / 1000 Unité

SCREWERK	**STP220600300E**	
Dessin métrique A4	Redimensionner 1:1	2024-10