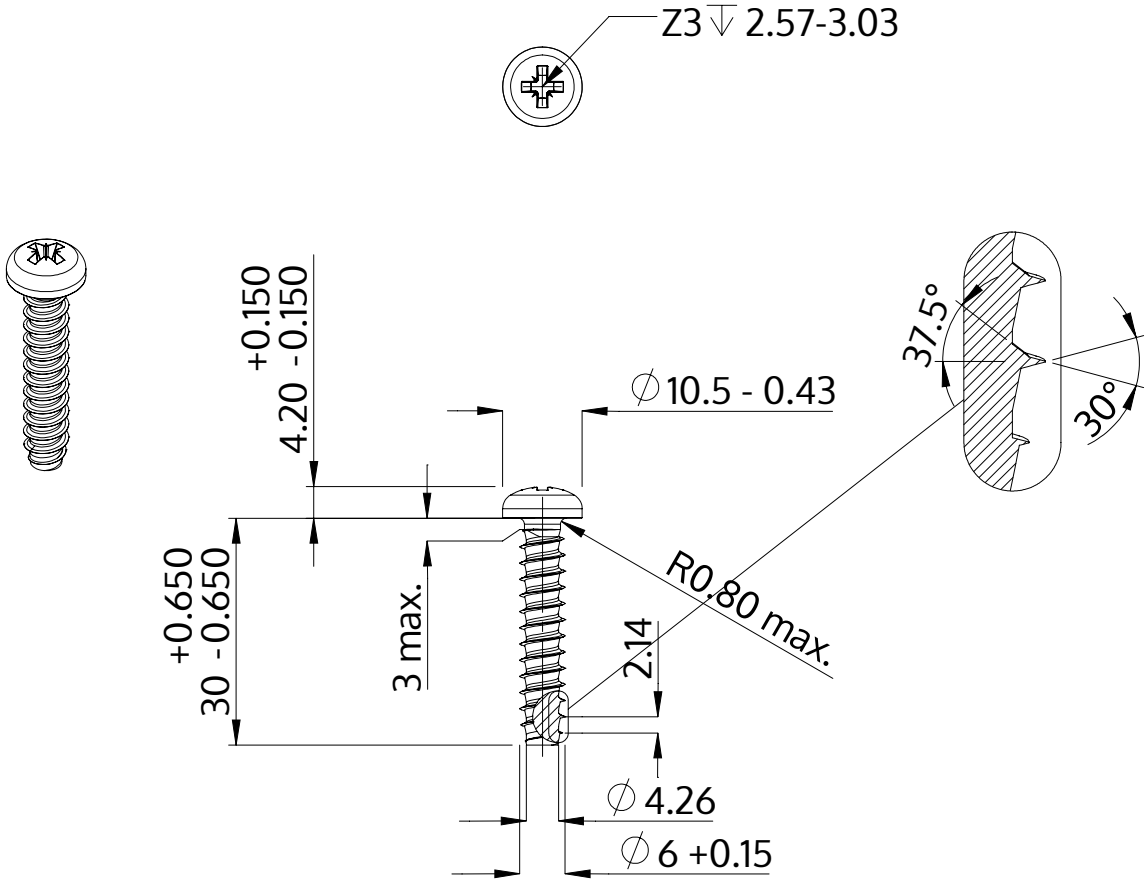

Descrizione	STP22 6.0x30.0 - Z3
Materiale	acciaio inossidabile A4
Superficie	bianco-decapato e passivato
Peso	5.953 kg / 1000 pezzi

SCREWERK	**STP220600300C**	
Disegno metrico A4	Scala 1:1	2024-10