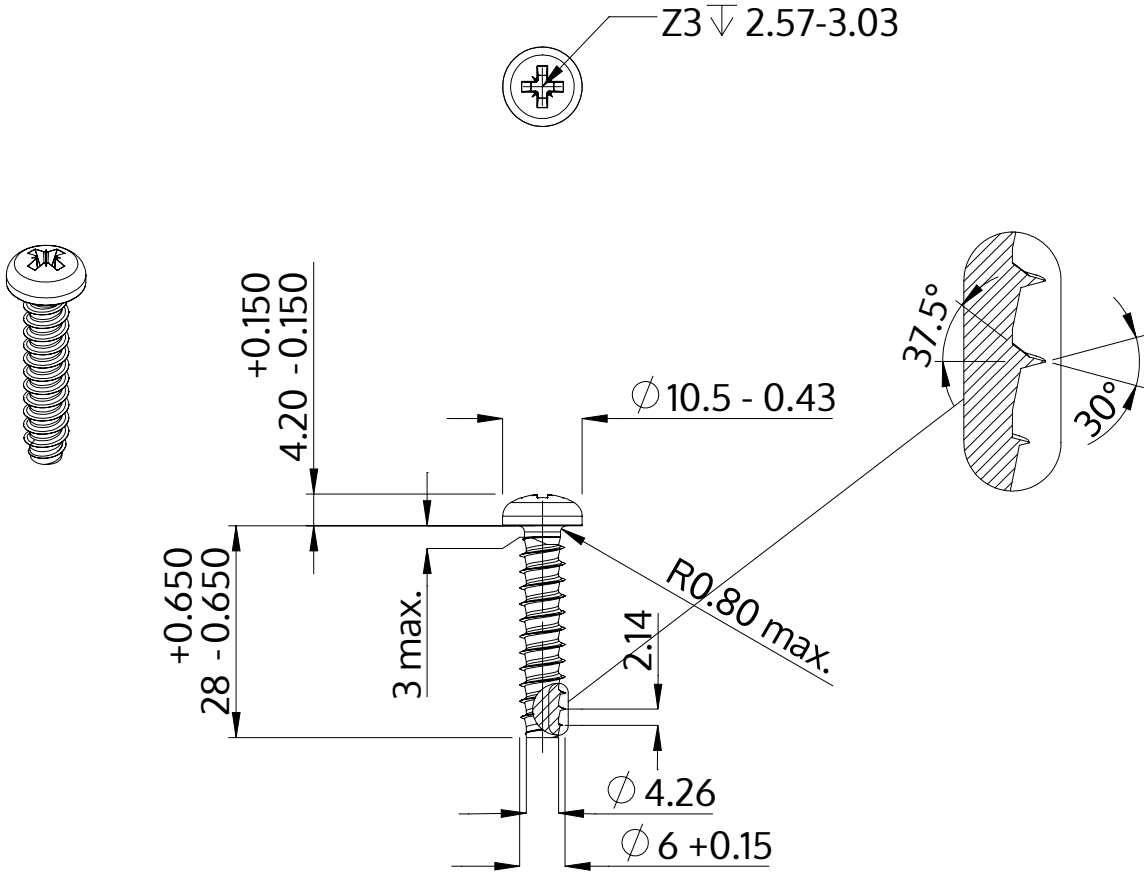

Descripción	STP22 6.0x28.0 - Z3
Material	Acero, endurecido
Superficie	Zinc-Niquelado, pasivado negro/ sin Cr-VI, recocido, sellado
Peso	5.681 kg / 1000 Piezas

SCREWERK	**STP220600280B**	
Diseño métrico	Escalada None:1	2024-04