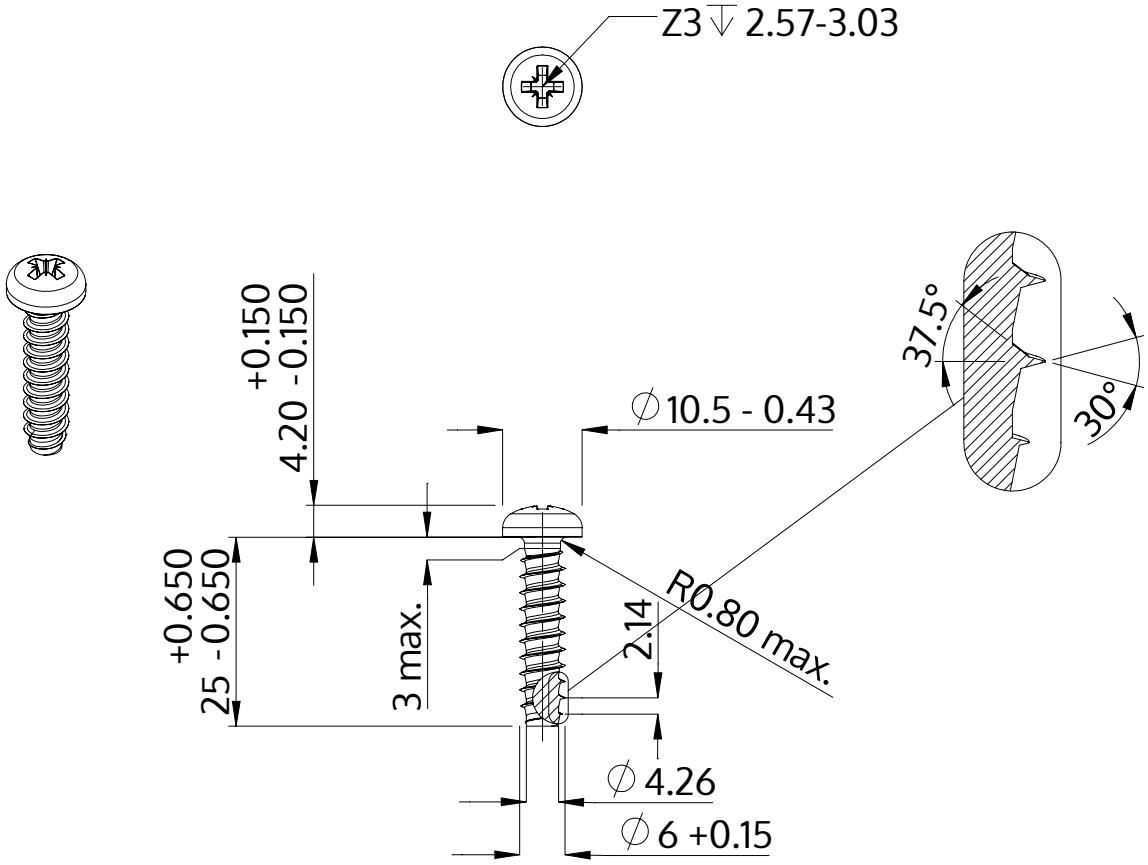

Beskrivning	STP22 6.0x25.0 - Z3
Material	stål, härdat
Yta	förzinkad 5-7 µm, härdad, blå/transparent passiviserad
Vikt	5.274 kg / 1000 styck

SCREWERK	**STP220600250S**	
Metrisk skiss A4	Skala None:1	2024-04