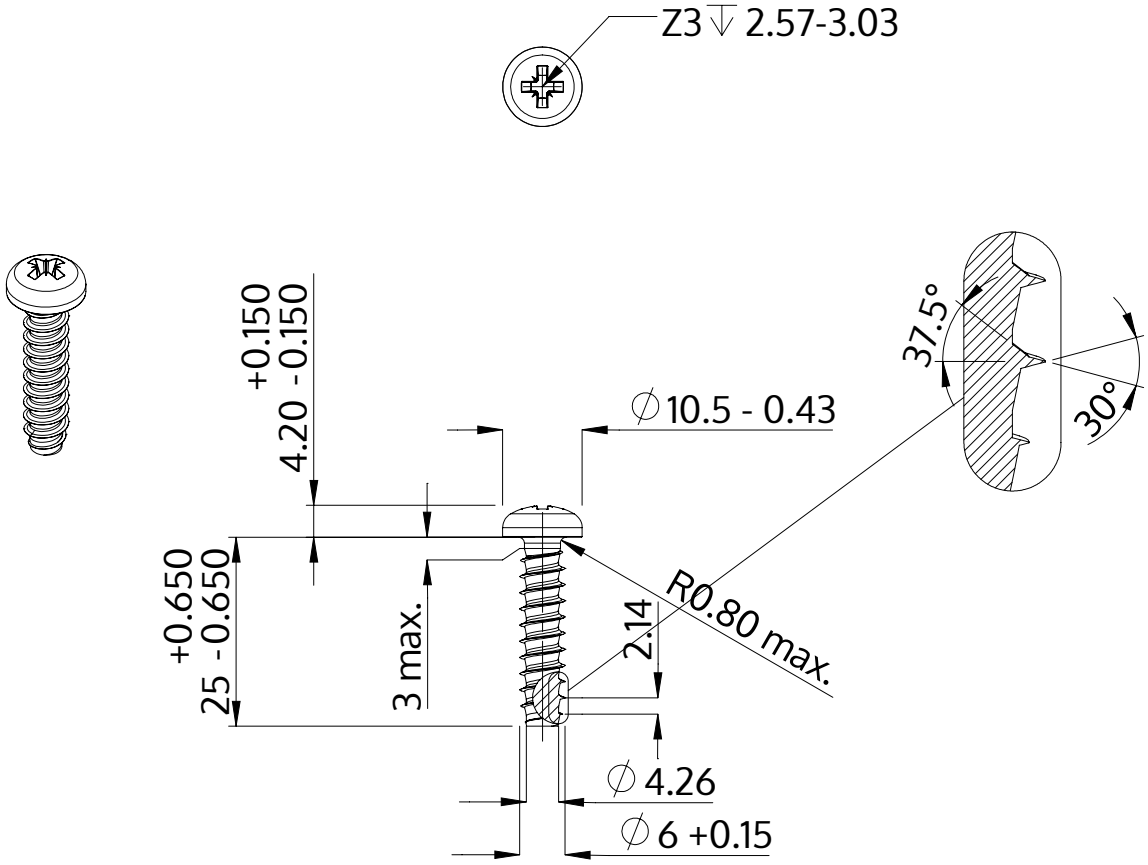

Descrizione	STP22 6.0x25.0 - Z3
Materiale	acciaio, temprato
Superficie	zincato 5-7 micron, ricotto, blu / trasparente passivato
Peso	5.274 kg / 1000 pezzi

SCREWERK	**STP220600250S**	
Disegno metrico A4	Scala 1:1	2024-10