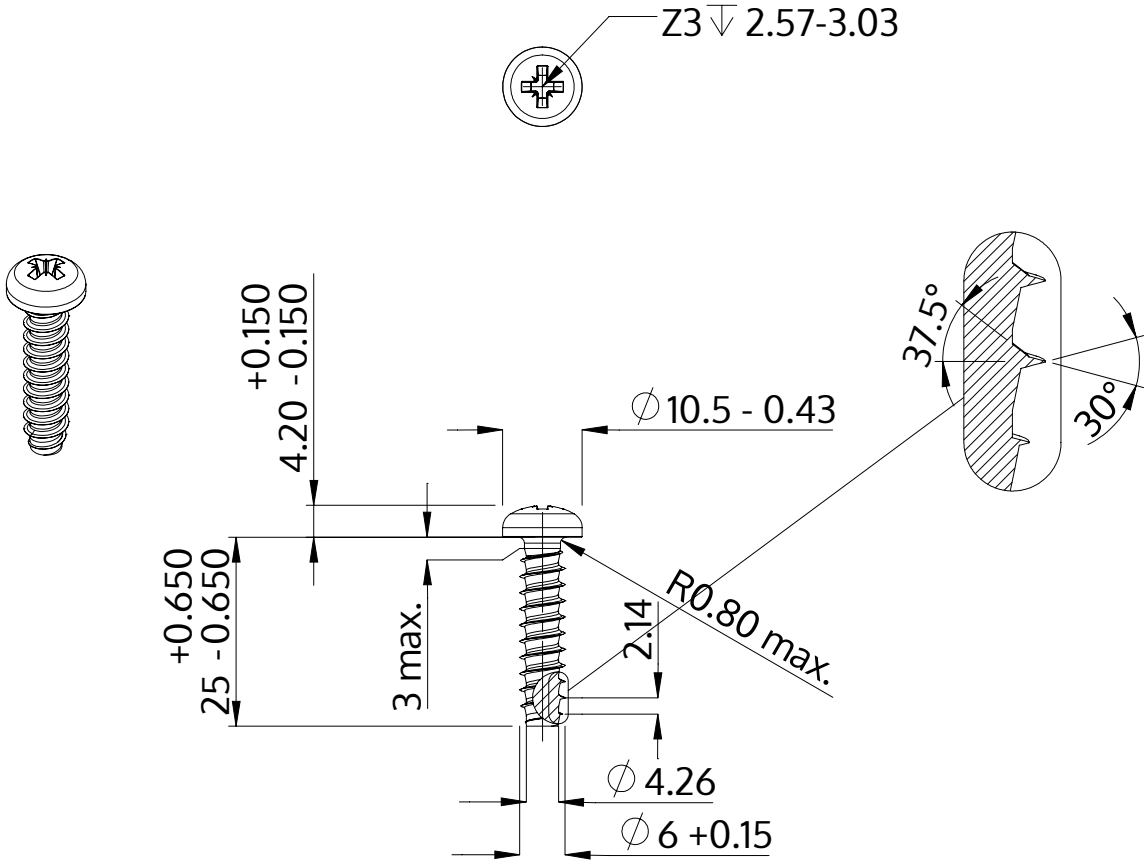

Descrizione	STP22 6.0x25.0 - Z3
Materiale	acciaio, temprato
Superficie	Placcato Zinco-Nichel, passivato nero, ricotto, sigillato
Peso	5.274 kg / 1000 pezzi

SCREWERK	**STP220600250B**	
Disegno metrico A4	Scala 1:1	2024-10