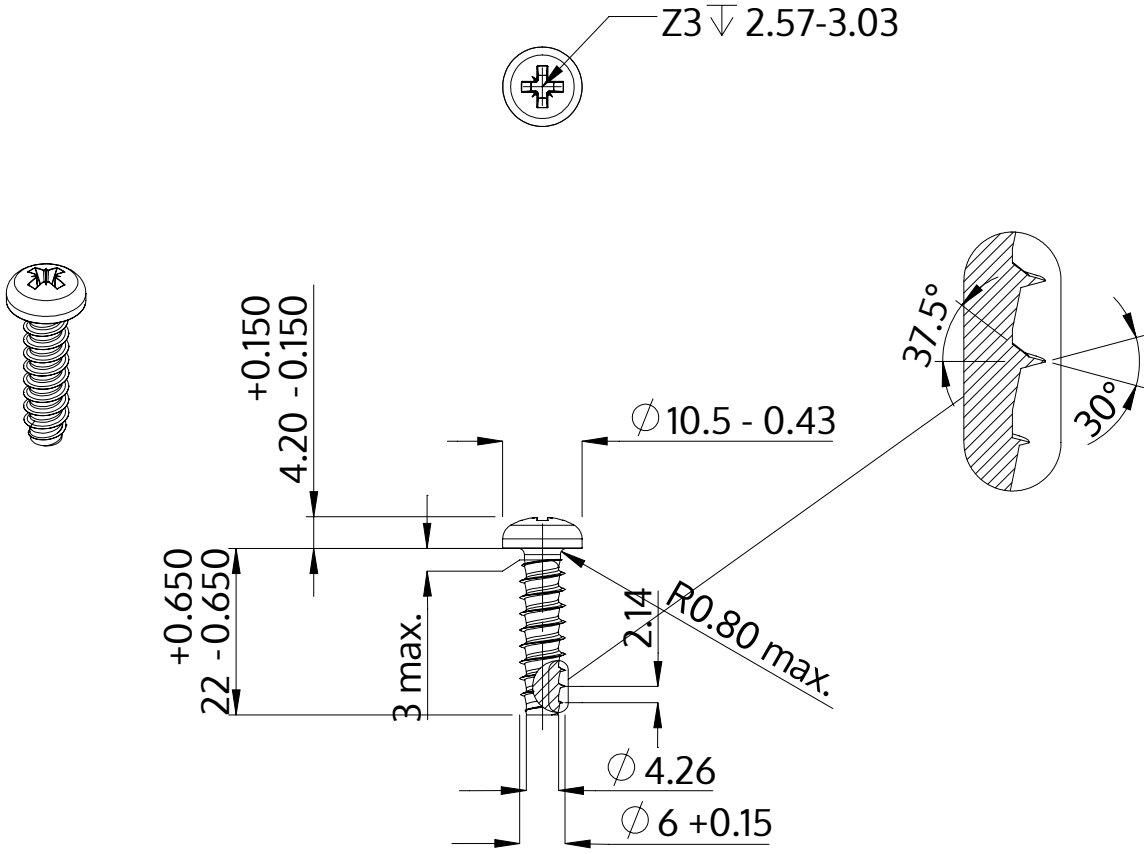

Açıklaması	STP22 6.0x22.0 - Z3
Malzeme	Paslanmaz Çelik A2
Kaplama	Parlak, cilalanmış ve pasifleştirilmiştir
Ağırlık	4.868 kg / 1000 Adet

SCREWERK	**STP220600220E**	
Metrik çizim A4	Ölçeklendirme 1:1	2024-10