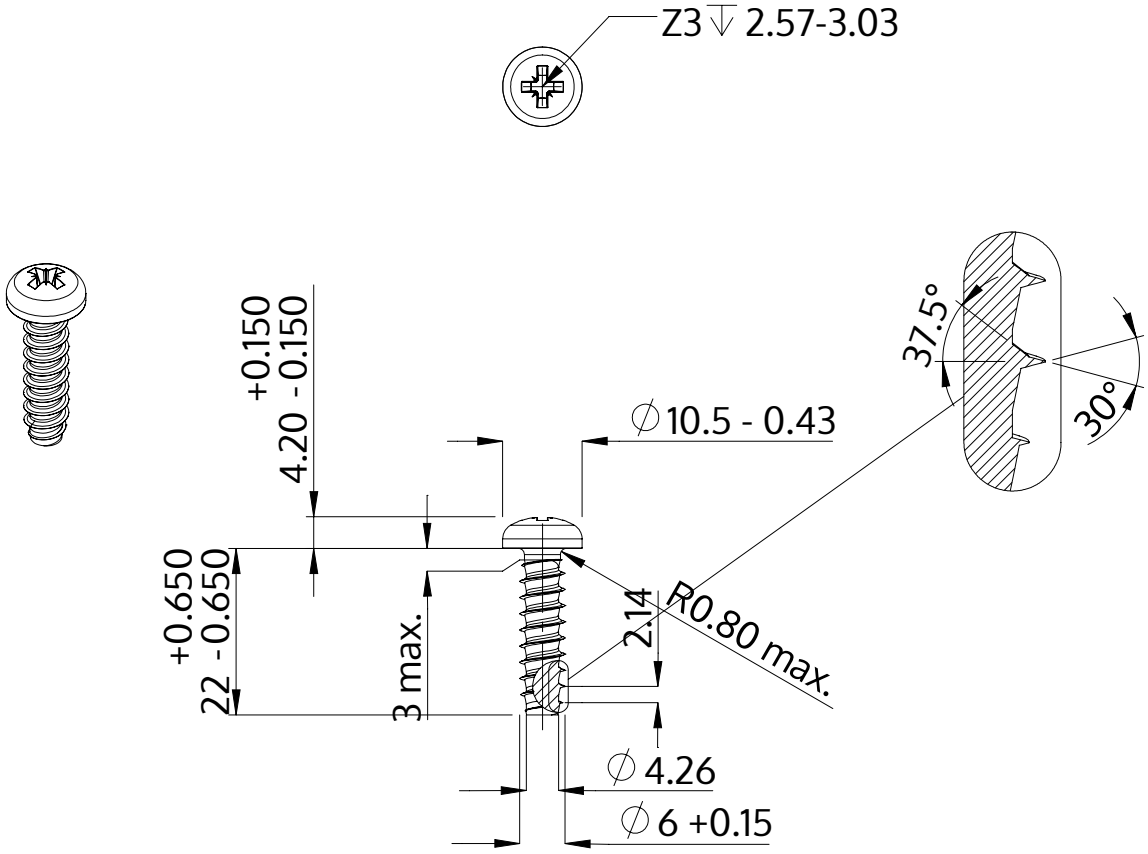

Описание	STP22 6.0x22.0 - Z3
Материал	неръждаема стомана A2
Повърхност	гланциран, полиран, пасиваран
Тегло	4.868 kg / 1000 Бройка

SCREWERK	**STP220600220E**	
Метричен дизайн A4	Мащаб None:1	2024-04