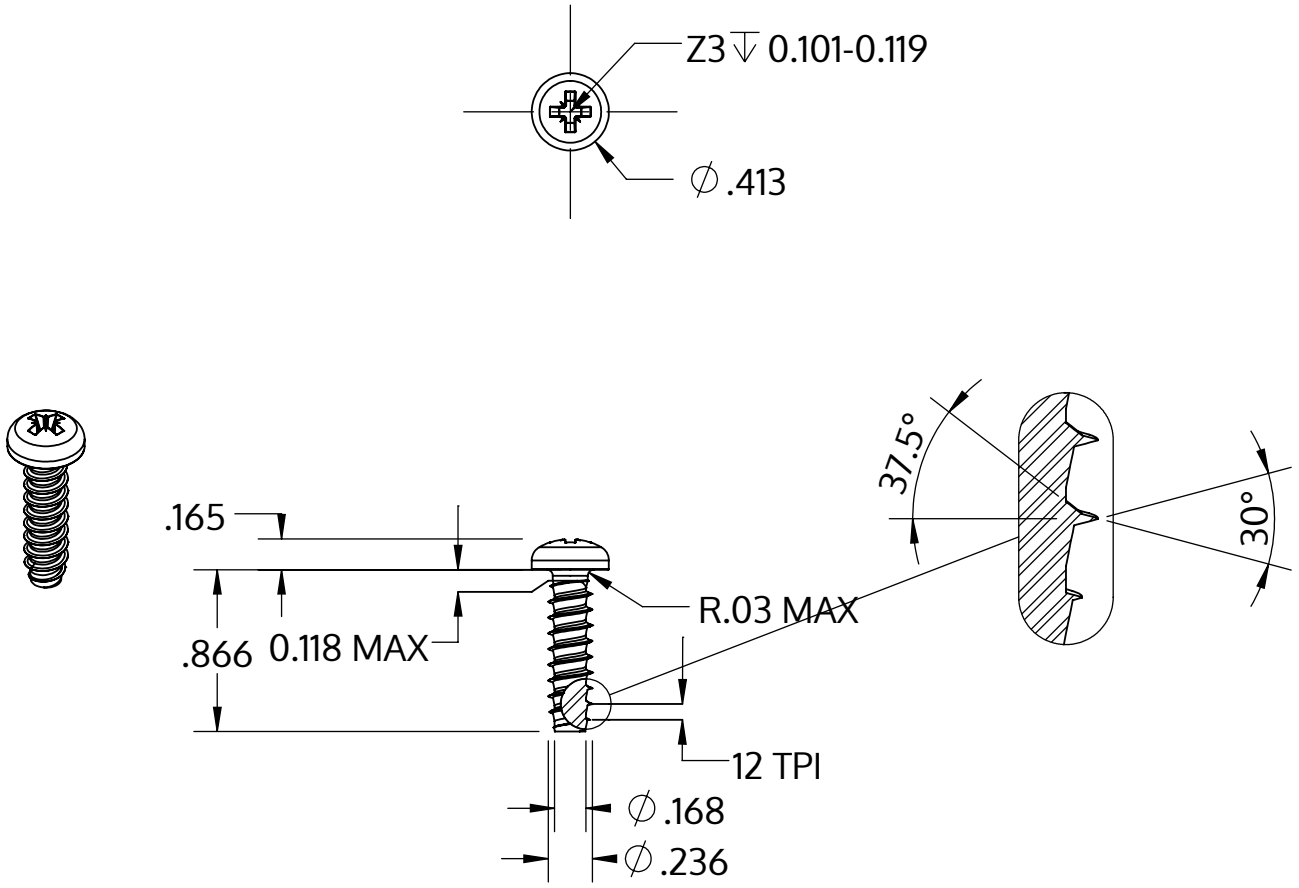

Metric size	M6 x 2.14 mm
US size (converted)	#0.236-12
	Tolerances [inch]
Length	+/- 0.025
Head diameter	+0 / -0.016
Head height	+/- 0.005
Thread diameter	+0.005 / -0

Descripción	STP22 6.0x22.0 - Z3
Material	Acero, endurecido
Superficie	Zinc-Niquelado, pasivado negro/ sin Cr-VI, recocido, sellado
Peso	4.868 kg / 1000 Piezas

SCREWERK	**STP220600220B**	
_Zoll Zeichnung Größe A	Escalada 1:1	2024-10