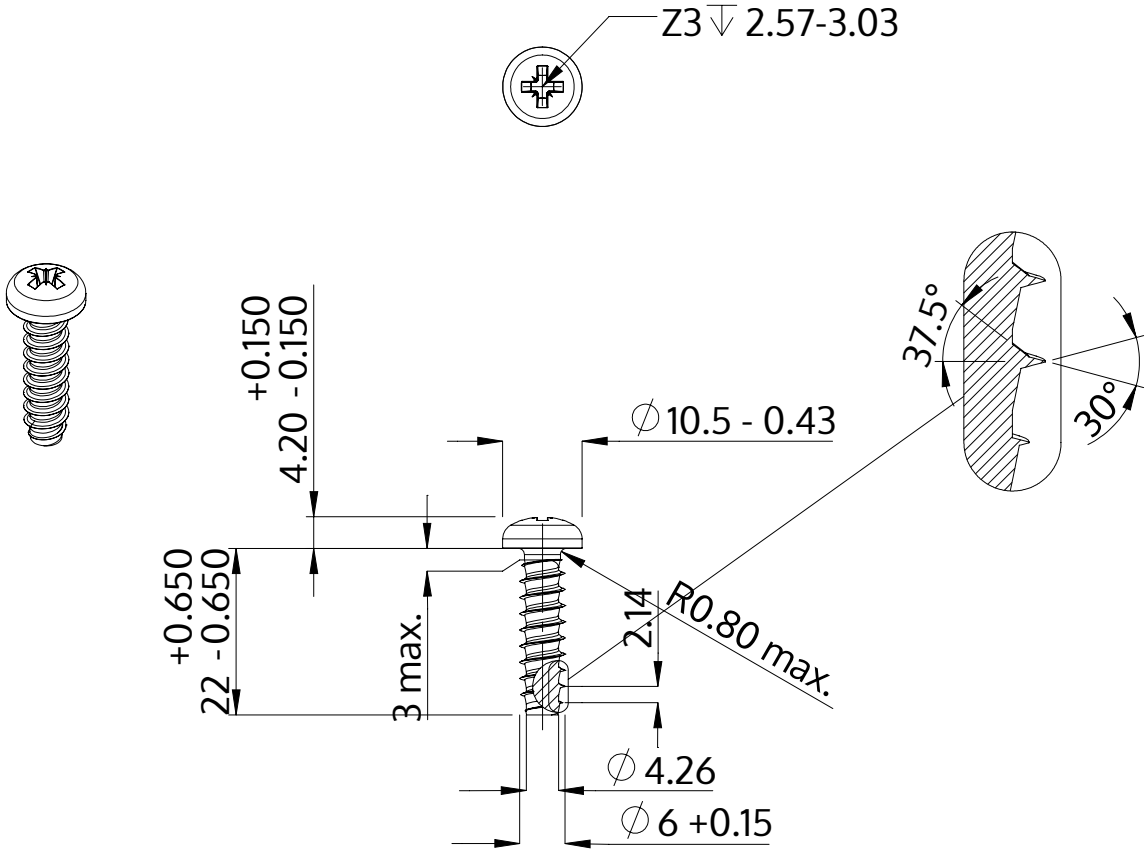

Descripción	STP22 6.0x22.0 - Z3
Material	Acero, endurecido
Superficie	Zinc-Niquelado, pasivado negro/ sin Cr-VI, recocido, sellado
Peso	4.868 kg / 1000 Piezas

SCREWERK	**STP220600220B**	
Diseño métrico	Escalada 1:1	2024-10