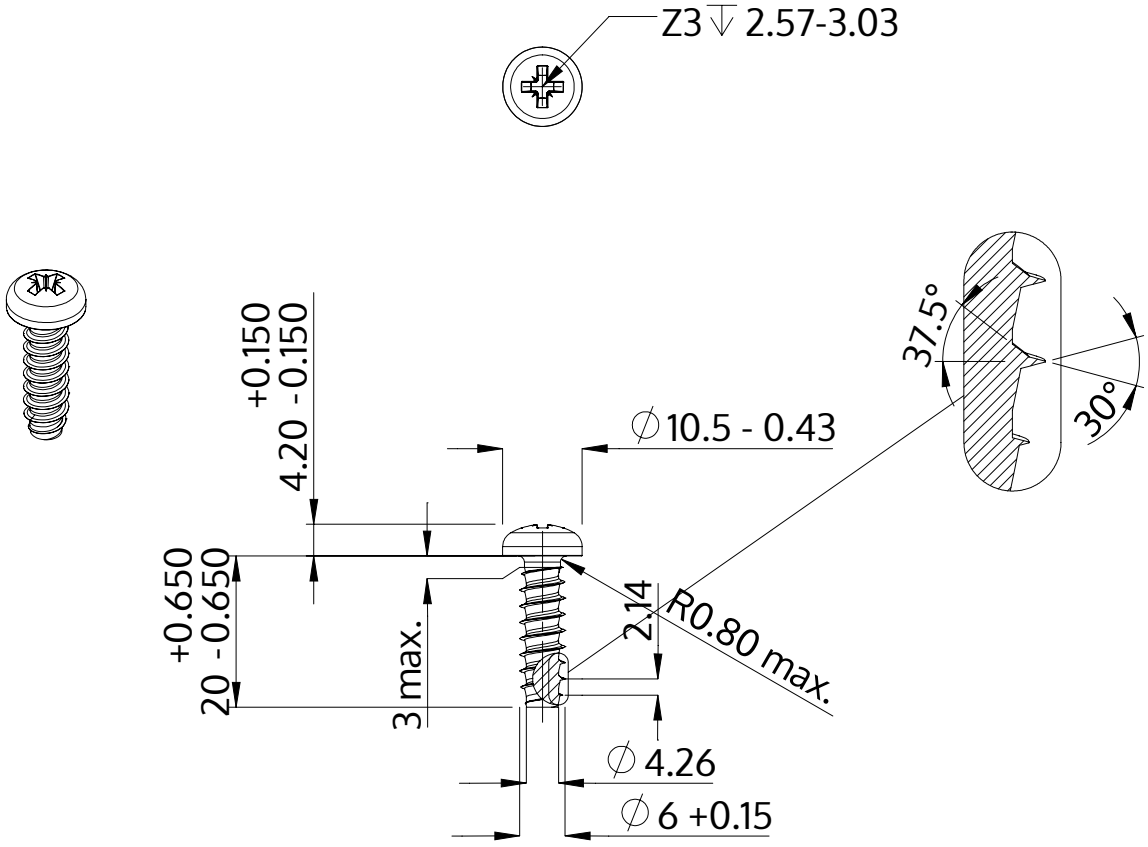

Beschreibung	STP22 6.0x20.0 - Z3
Werkstoff	Edelstahl A2
Oberfläche	blank, gebeizt und passiviert
Gewicht	4.596 kg / 1000 Stück

SCREWERK	**STP220600200E**	
Metrische Zeichnung A4	Skalierung None:1	2024-04