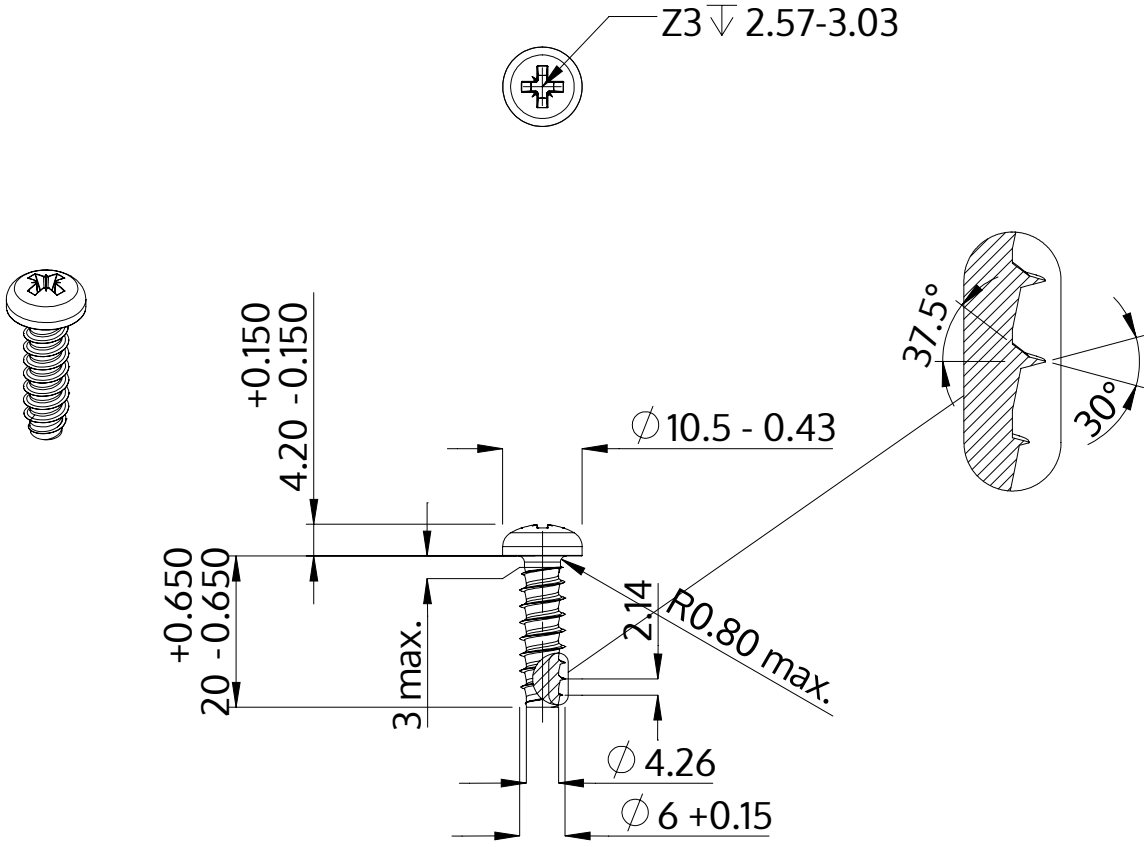

Popis	STP22 6.0x20.0 - Z3
Materiál	Nerezová ocel A2
Povrch	holá, mořená a pásová ocel
Hmotnost	4.596 kg / 1000 Kus

SCREWERK	**STP220600200E**	
Metric výkres A4	Měřítko 1:1	2024-10