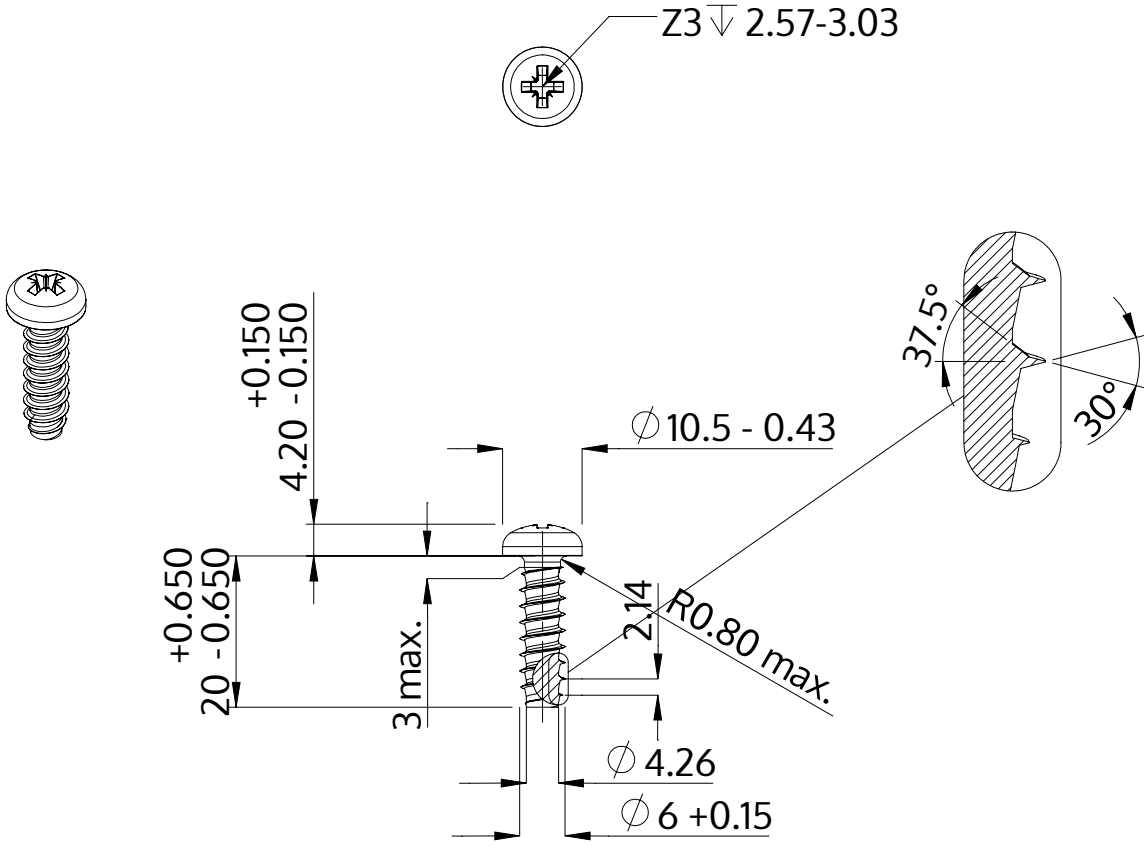

Beschrijving	STP22 6.0x20.0 - Z3
Materiaal	veredeld staal
Oppervlak	ZnNi zwart-gepassiveerd, getempert, verzegeld
Gewicht	4.596 kg / 1000 stuk

SCREWERK	**STP220600200B**	
Metrische tekening A4	Schaal None:1	2024-04