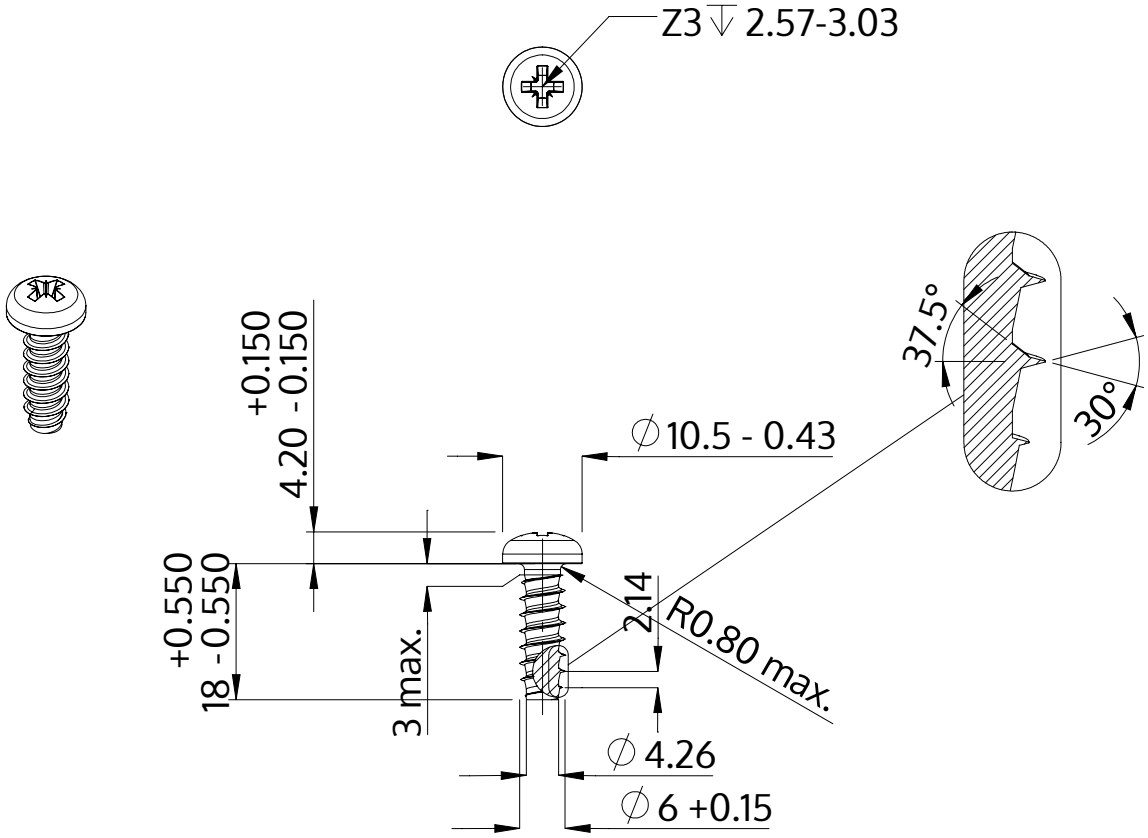

Описание	STP22 6.0x18.0 - Z3
Материал	сталь, упрочненная
Поверхность	Оцинковка 5-7µm, термообработка,синий / прозрачный пассивация
Вес	4.325 kg / 1000 Штука

SCREWERK	**STP220600180S**	
Метрический чертеж A4	Шкала 1:1	2024-10