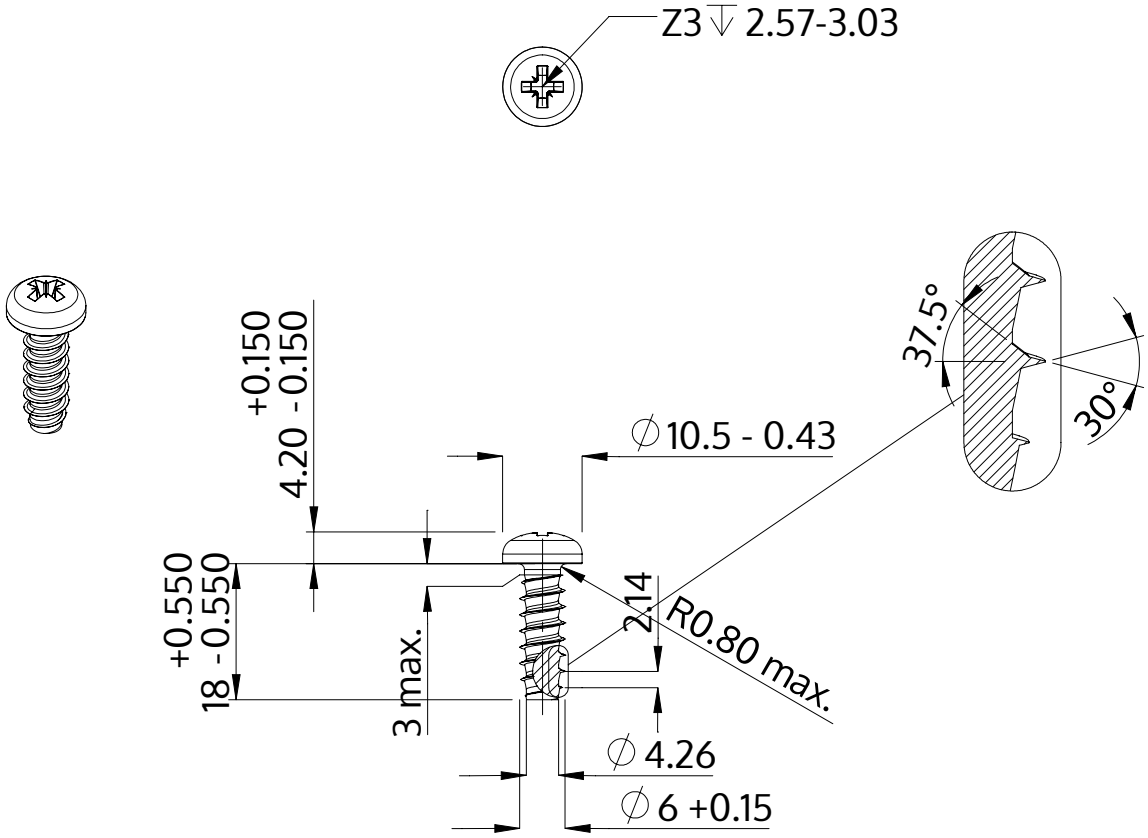


| | |
|---|---|
| Popis | STP22 6.0x18.0 - Z3 |
| Materiál | Temperovaná ocel |
| Povrch | Pozinkovaná 5-7 µm, temperovaná, modrá, pasivovaná průhledně |
| Hmotnost | 4.325 kg / 1000 Kus |

| | | |
|---|---|---|
| SCREWERK | **STP220600180S** | |
| Metric výkres A4 | Měřítko 1:1 | 2024-10 |