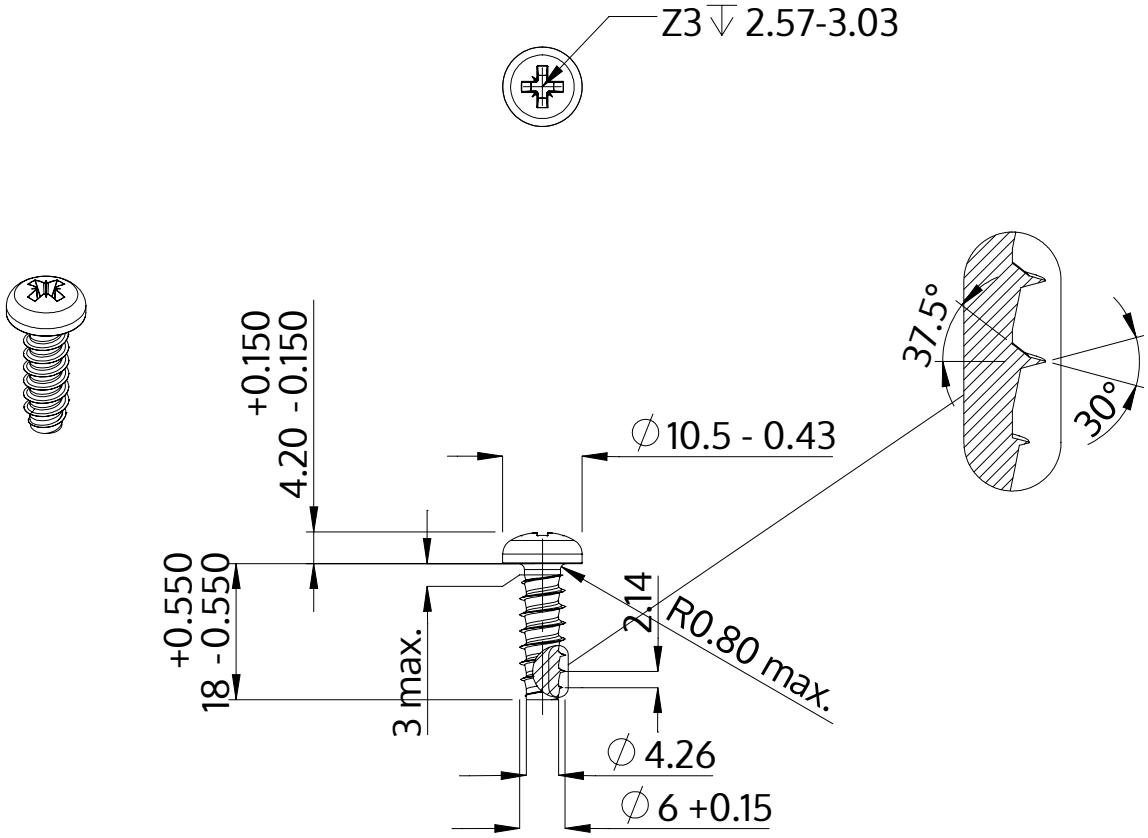

Açıklaması	STP22 6.0x18.0 - Z3
Malzeme	Paslanmaz Çelik A4
Kaplama	Parlak, cilalanmış ve pasifleştirilmiştir
Ağırlık	4.325 kg / 1000 Adet

SCREWERK	**STP220600180C**	
Metrik çizim A4	Ölçeklendirme 1:1	2024-10