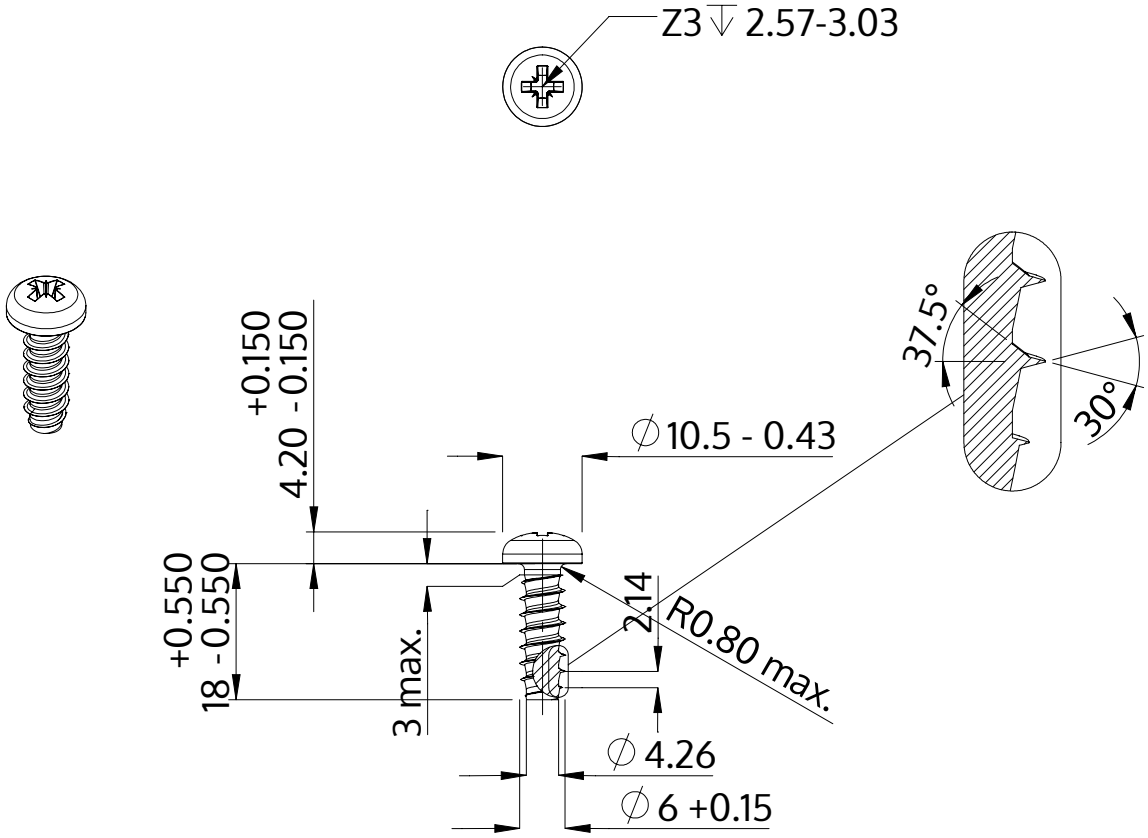

Beskrivning	STP22 6.0x18.0 - Z3
Material	rostfritt stål A4
Yta	blank och passiviserad
Vikt	4.325 kg / 1000 styck

SCREWERK	**STP220600180C**	
Metrisk skiss A4	Skala None:1	2024-04