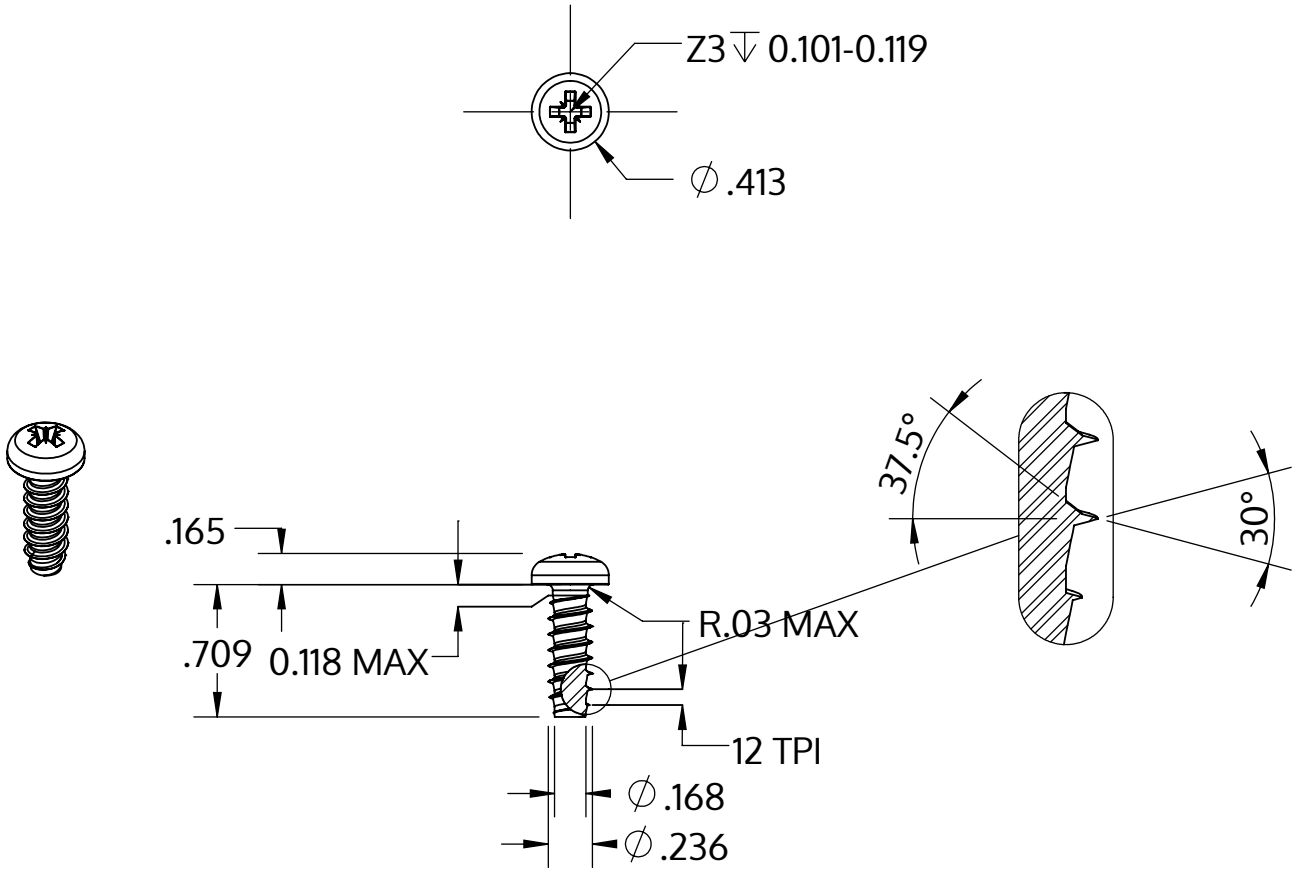

Metric size	M6 x 2.14 mm
US size (converted)	#0.236-12
	Tolerances [inch]
Length	+/- 0.021
Head diameter	+0 / -0.016
Head height	+/- 0.005
Thread diameter	+0.005 / -0

Açıklaması	STP22 6.0x18.0 - Z3
Malzeme	Paslanmaz Çelik A4
Kaplama	Parlak, cilalanmış ve pasifleştirilmiştir
Ağırlık	4.325 kg / 1000 Adet

SCREWERK	**STP220600180C**	
_Zoll Zeichnung Größe A	Ölçeklendirme 1:1	2024-10